ASUHAN KEPERAWATAN PEMENUHAN KEBUTUHAN DASAR AKTIVITAS DAN ISTIRAHAT PADA Tn. M DI RUANG SAWIT RSUP Dr. WAHIDIN SUDIROHUSODO MAKASSAR

Tugas Akhir Ners

Oleh:

MIA MAULYDIA
NIM.70900121012

FAKULTAS KEDOKTERAN DAN ILMU KESEHATAN
UIN ALAUDDIN MAKASSAR
2022

ASUHAN KEPERAWATAN PEMENUHAN KEBUTUHAN DASAR AKTIVITAS DAN ISTIRAHAT PADA Tn. M DI RUANG SAWIT RSUP Dr. WAHIDIN SUDIROHUSODO MAKASSAR

Tugas Akhir Ners

Diajukan untuk Memenuhi Salah Satu Syarat Memperoleh
Gelar Ners Jurusan Keperawatan pada Fakultas
Kedokteran dan Ilmu Kesehatan
UIN Alauddin Makassar

Oleh:

MIA MAULYDIA
NIM.70900121012

FAKULTAS KEDOKTERAN DAN ILMU KESEHATAN
UIN ALAUDDIN MAKASSAR
2022

PERNYATAAN KEASLIAN TUGAS AKHIR NERS

Mahasiswa yang bertanda tangan di bawah ini

Nama	: Mia Maulydia
Tempat/Tanggal Lahir	: Bandar Lampung, 17 Juli 1998
Jurusan/Prodi/Konsentrasi	: Keperawatan/Ners/Keperawatan Dasar Profesi
Fakultas	: Kedokteran dan Ilmu Kesehatan
Alamat	: Perum BKP Blok S No. 186
Judul	: Asuhan Keperawatan Penemuhan Kebutuhan Dasar Aktivitas dan Istirahat pada Tn. M di Ruang Sawit RSUP Dr. Wahidin Sudirohusodo Makassar

Menyatakan dengan sesungguhnya dan penuh kesadaran bahwa tugas akhir ners ini benar adalah hasil karya sendiri. Jika dikemudian hari terbukti bahwa tugas akhir ini merupakan duplikat, tiruan, plagiat, atau dibuat oleh orang lain, sebagian atau seluruhnya, maka tugas akhir ners ini dan gelar yang diperoleh karenanya batal demi hukum.

UNIVERSITAS ISLAM NEGERI
ALAUDDIN
MAKASSAR

Gowa,17 Juni 2022

Penyusun,

Mia Maulydia

NIM:70900121012

PERSETUJUAN PEMBIMBING

Pembimbing penulisan tugas akhir ners saudari Mia Maulydia NIM: 70900121012, mahasiswa program studi Profesi Ners Jurusan Keperawatan Fakultas Kedokteran dan Ilmu Kesehatan UIN Alauddin Makassar, setelah melakukan analisis kasus tugas akhir ners yang

berjudul "Asuhan Keperawatan Pemenuhan Kebutuan Dasar Aktivitas dan Istirahat Pada Tn. M di Ruang Sawit RSUP Dr. Wahidin Sudirohusodo Makassar", memandang bahwa tugas akhir ners tersebut telah memenuhi syarat-syarat ilmiah dan dapat disetujui untuk diseminarkan.

Demikan persetujuan ini diberikan untuk diproses lebih lanjut.

Gowa, 17 Juni 2022

Dr. Risnah, SKM., S.Kep., Ns., M.Kes	Musdalifah., S.Kep., Ns., M.Kep
Pembimbing I	Pembimbing II

UNIVERSITAS ISLAM NEGERI
ALAUDDIN
MAKASSAR

PENGESAHAN TUGAS AKHIR NERS

PENGESAHAN TUGAS AKHIR NERS

Tugas Akhir Ners yang berjudul, "Asuhan Keperawatan Pemenuhan Kebutuhan Dasar Aktivitas dan Istirahat pada Tn. M di Ruang Sawit RSUP Dr. Wahidin Sudirohusodo Makassar", yang disusun oleh Mia Maulydia, NIM: 70900121012, mahasiswa program studi profesi Ners Jurusan Keperawatan Fakultas Kedokteran dan Ilmu Kesehatan UIN Alauddin Makassar, telah diuji dan dipertahankan dalam sidang Munaqasyah yang diselenggarakan pada hari, Selasa tanggal 28 Juni 2022 M, bertepatan dengan 28 Zulqaidah 1443 H, dinyatakan telah dapat diterima sebagai salah satu syarat untuk memperoleh gelar Ners dalam program studi profesi Ners, Jurusan Keperawatan.

Gowa, 28 Juni 2022 M.
28 Zulqaidah 1443 H.

DEWAN PENGUJI:

Ketua	: Dr. dr. Syatirah Jalaluddin, Sp. A., M. Kes	( )
Sekretaris	: Dr. Patima, S. Kep., Ns., M. Kep	( )
Munaqisy I	: Dr. Patima, S. Kep., Ns., M. Kep	( )
Munaqisy II	: Dr. Rahmi Damis, M. Ag	( )
Pembimbing I	: Dr. Risnah, S.Kep.,Ns.,M.Kes	( )
Pembimbing II	: Musdalifah, S.Kep.,Ns.,M.Kep	( )

Diketahui oleh:
Dekan Fakultas Kedokteran dan Ilmu Kesehatan
UIN Alauddin Makassar,

Dr. dr. Syatirah Jalaluddin, Sp. A., M. Kes.
NIP: 19800701 200604 2 00

iii

KATA PENGANTAR

بِسْمِ اللهِ الرَّحْمنِ الرَّحِيمِ

Puji syukur kehadirat Allah swt. yang telah memberikan rahmat, taufik dan hidayah-Nya sehingga penulis dapat menyelesaikan penulisan tugas akhir ners ini yang berjudul "Asuhan Keperawatan Pemenuhan Kebutuan Dasar Aktivitas dan Istirahat Pada Tn. M di Ruang Sawit RSUP Dr. Wahidin Sudirohusodo Makassar", salawat dan salam semoga senantiasa tercurahkan kepada Baginda Rasulullah saw. beserta keluarga, sahabat maupun para pengikutnya.

Tugas akhir ners ini merupakan salah-satu syarat memperoleh gelar Ners dari Program Studi Profesi Ners Fakultas Kedokteran dan Ilmu Kesehatan Universitas Islam Negeri Alauddin Makassar, tugas akhir ners ini penulis persembahkan kepada orang terbaik yang dikirim Allah swt. yang selalu memberikan doa, dukungan, bimbingan dan motivasi pada penulis yaitu kedua orang tua Ir. Agus Budiharto serta Ir. Hastuti Eryani, demikan juga penulis ucapkan terimakasih dengan tulus, penghargaan serta penuh rasa hormat kepada:

1. Prof. Dr. Hamdan Juhannis MA.PhD selaku rektor Universitas Islam Negeri Alauddin Makassar serta staf dan jajarannya yang telah memberi penulis kesempatan untuk menuntut ilmu di universitas ini
2. Dr. dr. Syatirah Jalaludin, Sp., A., M.Kes selaku dekan Fakultas Kedokteran dan Ilmu Kesehatan dan para wakil dekan serta staf akademik yang telah memberikan bantuan kepada penulis selama menuntut ilmu di Fakultas Kedokteran dan Ilmu Kesehatan
3. Dr. Patima, S.Kep.,Ns., M.Kep selaku ketua Program Profesi Ners dan Syisnawati, S.Kep.,Ns., M.Kep., Sp.Kep.J selaku sekertaris Program Studi Profesi Ners serta staf dan dosen pengajar yang senantiasa memberikan ilmu maupun memberikan bantuan, baik dalam proses admistrasi maupun dalam rangka penyusunan tugas akhir ners
4. Dr. Risnah, SKM., S.Kep., Ns., M.Kes selaku pembimbing I dan Musdalifah., S.Kep., Ns., M.Kep selaku pembimbing II, penulis berterimakasih yang sebesar-besarnya yang dengan sabar dan ikhlas meluangkan waktu,

memberikan bimbingan, arahan maupun motivasi yang sangat berharga kepada penulis dalam penyusunan tugas akhir ners ini

5. Dr. Patima, S.Kep., Ns., M.Kep selaku penguji I dan Dr. Rahmi Damis, M.Ag selaku penguji II yang telah sabar serta ikhlas memberikan waktu serta pikiran dan memberi saran yang bermanfaat sehingga dapat menghasilkan tugas akhir ners yang mumpuni
6. Kepada seluruh dosen Fakultas Kedokteran dan Ilmu Kesehatan UIN Alauddin Makassar khususnya pada Program Profesi Ners yang telah mendidik serta membimbing penulis selama menempuh pendidikan
7. Kepada teman-teman seperjuangan maupun semua pihak yang tidak dapat disebutkan satu-persatu namanya yang telah membantu penulis dalam menyusun tugas akhir ners ini

Penulis memahami bahwa tugas akhir ners ini masih memiliki kekurangan yang semestinya perlu dilengkapi serta kelemahan yang perlu diperkuat oleh sebab itu, penulis mengharapkan saran dan masukan untuk melengkapi kekurangan dan memperkuat kelemahan tersebut, akhir kata semoga tugas akhir ners ini dapat bermanfaat bagi pengembangan ilmu pengetahuan, Aamiin.

UNIVERSITAS ISLAM NEGERI
ALAUDDIN
MAKASSAR

Gowa,17 Juni 2022

Penyusun,

Mia Maulydia

NIM:70900121012

DAFTAR ISI

Pernyataan Keaslian Tugas Akhir Ners i
Persetujuan Pembimbing..... ii
Pengesahan Tugas Akhir Ners iii
Kata Pengantar iv
Daftar Isi..... vi
Daftar Tabel viii
Daftar Bagan ix
Daftar Grafik x
Abstrak xi
Abstract xii
BAB I PENDAHULUAN 1
1.1 Latar Belakang 1
1.2 Rumusan Masalah 4
1.3 Tujuan.....4
1.4 Manfaat.....5
BAB II TINJAUAN TEORI 6
2.1 Konsep Teori Kebutuhan Aktivitas dan Istirahat 6
2.2 Konsep Keperawatan.....17
2.3 Pendekatan Teori Keperawatan yang Digunakan 24
2.4 *Evidance Based Practice in Nursing*.....26
BAB III METODOLOGI PENELITIAN.....33
3.1 Rancangan Studi Kasus 33
3.2 Subyek Studi Kasus.....33
3.3 Fokus Studi Kasus 34
3.4 Instrumen Studi Kasus 34
3.5 Prosedur Pengambilan data 34
3.6 Tempat dan Waktu Pengambilan Data Studi Kasus.....34
3.7 Analisis Data dan Penyajian Data 35
3.8 Etika Studi Kasus 35
BAB IV LAPORAN KASUS 37
4.1 Pengkajian 37
4.2 Diagnosis Keperawatan.....54

UNIVERSITAS ISLAM NEGERI
ALAUDDIN
M A K A S S A R

4.3 Intervensi Keperawatan 55
4.4 Implementasi Keperawatan 58
4.5 Evaluasi Keperawatan 77
BAB V PEMBAHASAN 95
5.1 Analisis Asuhan Keperawatan 95
5.2 Analisis *Evidance Based Practice in Nursing* 109
BAB VI PENUTUP 117
6.1 Kesimpulan 117
6.2 Saran 117
Daftar Pustaka 119
Lampiran Tugas Akhir 125

UNIVERSITAS ISLAM NEGERI
ALAUDDIN
MAKASSAR

DAFTAR TABEL

Tabel 1 Tingkat Aktivitas/Mobilitas 18
Tabel 2 Kekuatan Otot 18
Tabel 3 Artikel Utama dan Pendukung 32
Tabel 4 Kekuatan Otot 34

UNIVERSITAS ISLAM NEGERI
ALAUDDIN
MAKASSAR

DAFTAR BAGAN

Bagan 1 Kontraksi Otot..... 10

UNIVERSITAS ISLAM NEGERI
ALAUDDIN
MAKASSAR

DAFTAR GRAFIK

Grafik 1 Perkembangan Skala Kekuatan Otot Pasien.....111

UNIVERSITAS ISLAM NEGERI
ALAUDDIN
MAKASSAR

ABSTRAK

Nama : Mia Maulydia

NIM : 70900121012

Judul : Asuhan Keperawatan Pemenuhan Kebutuan Dasar Aktivitas dan Istirahat Pada Tn. M di Ruang Sawit RSUP Dr. Wahidin Sudirohusodo Makassar

Latar belakang: Kebutuhan aktivitas dan istirahat merupakan hal yang mutlak diharapkan manusia, adanya kondisi penyakit salah-satunya seperti stroke dapat berdampak terhadap penurunan fungsi otot pada ektremitas bawah yang menyebabkan individu mengalami gangguan dalam pemenuhan kebutuhan dasar aktivitas dan istirahat guna mempertahankan kesehatannya, hal ini tentu sangat berpengaruh mengingat ektremitas merupakan bagian tubuh yang paling aktif dalam melakukan kegiatan sehari-hari, intervensi yang dapat dilakukan untuk meningkatkan kekuatan otot ekstremitas yaitu latihan *Range of Motion* (ROM). **Tujuan** penulisan adalah mengetahui gambaran asuhan keperawatan pemenuhan kebutuan dasar aktivitas dan istirahat pada Tn. M di Ruang Sawit RSUP Dr. Wahidin Sudirohusodo Makassar. **Metode** penelitian yang digunakan yaitu study kasus dengan teknik pengumpulan data melalui pemeriksaan fisik, observasi dan wawancara, penatalaksanaan latihan ROM diberikan selama 9 hari dengan intensitas 1 kali sehari. **Hasil:** analisis data menunjukan terdapat beberapa masalah keperawatan pada Tn. M yaitu gangguan mobilitas fisik, gangguan integritas kulit dan risiko jatuh. Pemberian ROM merupakan salah-satu intervensi keperawatan yang dapat digunakan untuk mengatasi gangguan mobilitas fisik. **Kesimpulan**: dari hasil evaluasi kasus yang dilakukan menunjukan pemberian latihan ROM selama 9 hari dapat meningkatkan kekuatan otot eksterimtas bawah kiri dari 3 menjadi 4, hal ini mengindikasikan bahwa latihan ROM efektif meningkatkan kekuatan otot pasien.

Kata Kunci: *Range of Motion* (ROM), Asuhan Keperawatan

ABSTRACT

Name : Mia Maulydia

NIM : 70900121012

Title : *Nursing Care for The Fulfillment of Basic Needs of Activities and Rest for Mr.M in the Sawit Room of RSUP Dr. Wahidin Sudirohusodo Makassar*

Background**: The need for activity and rest is an absolute thing expected by humans, the existence of one of the disease conditions such as stroke can have an impact on decreasing muscle function in the lower extremity which causes individuals to experience disturbances in meeting the basic needs of the activity and rest to maintain their health, this is certainly very influential considering that extremity is the most active part of the body in carrying out activities every day, an intervention that can be done to increase the strength of the extremity muscles is Range of Motion (ROM) exercises.* ***The goal *of writing is to know the description of nursing care for the fulfillment of basic needs of the activity and rest in Mr. M in the Sawit Room of RSUP Dr. Wahidin Sudirohusodo Makassar.* ***The research method*** *used is a case study with data collection techniques through physical examination, observation, and interviews, rom exercise management is given for 9 days with an intensity of 1 time a day.* ***Results:*** *Data analysis shows that there are several nursing problems in Mr. M, namely impaired physical mobility, skin integrity disorders, and the risk of falling. Rom granting is one of the nursing interventions that can be used to overcome impaired physical mobility.* ***Conclusion****: the results of the case evaluation carried out, show that giving ROM exercises for 9 days can increase the strength of the left lower extremist muscle from 3 to 4, this indicates that ROM exercises are effective in increasing the patient's muscle strength.*

Keywords*: Range of Motion (ROM), Nursing Care*

ALAUDDIN
MAKASSAR

BAB I

PENDAHULUAN

1.1 Latar Belakang

Aktivitas dan istirahat merupakan kebutuhan dasar manusia yang diperlukan individu, apabila individu mengalami keterbatasan pada gerak fisik tubuh atau mengalami gangguan mobilitas maka dapat mengganggu pemenuhan kebutuhan aktivitas dan istirahat guna mempertahankan kesehatannya (Direja, 2017).

Kondisi individu yang memiliki risiko mengalami gangguan mobilitas fisik antara lain keganasan, trauma, cedera medula spinalis, fraktur, ostemalasia osteoarthritis dan stroke (PPNI, 2017). Salah-satu kondisi individu yang berisiko mengalami gangguan mobilitas fisik seperti stroke merupakan penyebab kematian kedua dan penyebab kecacatan paling umum ketiga di dunia (Hosseini dkk, 2019).

Data *Word Health Organization* (WHO) menunjukan 15 juta orang setiap tahun menderita stroke di seluruh dunia (WHO, 2018). Indonesia merupakan negara dengan jumlah penderita stroke terbesar di Asia (Pradana dan Firman, 2021). Berdasarkan Riskesdas (2018), prevalensi stroke di Indonesia sebesar 10,9 per mil dan Sulawesi Selatan menempati urutan 6 tertinggi di Indonesia (10,0%).

Gangguan pemenuhan kebutuhan aktivitas dan istirahat seperti pada penderita stroke akan mengalami dampak berupa penurunan fungsi otot pada ektremitas bawah (Henny, 2018). Kelemahan pada ekstremitas dapat mengganggu kemampuan dan aktivitas dikarenakan ekstremitas merupakan bagian yang paling aktif dan begitu penting untuk melakukan kegiatan sehari-hari (Syahrim, 2019).

Masalah gangguan gerak pada ekstremitas tersebut disebut dengan gangguan mobilitas (Rahayu, 2015). Gangguan mobilitas menimbulkan dampak berupa penurunan kemampuan otot, kontraktur, kekakuan dan nyeri sendi, juga berdampak buruk pada sistem kardiovaskuler, pernapasan,

UNIVERSITAS ISLAM NEGERI
ALAUDDIN
MAKASSAR

metabolik, perkemihan, pencernaan dan integumen, dan menimbulkan dampak psikososial seperti respon emosional yang beragam (harga diri rendah, frustasi, menarik diri, agresif dan apatis), kurangnya stimulus intelektual menurunkan kemampuan dalam mengambil keputusan dan menyelesaikan masalah (Uda dkk, 2016).

Gangguan pemenuhan kebutuhan aktivitas dan istirahat seperti gangguan mobilitas fisik apabila tidak mendapatkan penanganan dapat menyebabkan komplikasi seperti *orthostatic hypotension*, kontraktur, *deep vein trombosis* serta abnormalitas tonus (Garrison, 2016). Sehingga perlu dilakukan tindakan keperawatan mandiri non-farmakologi seperti latihan *Range of Motion* (ROM) (Linggi dkk, 2018; Paramitha dkk, 2021).

Latihan ROM dapat mengembalikan sistem pergerakan dan memulihkan kekuatan otot untuk bergerak kembali memenuhi kebutuhan aktivitas sehari-hari (Linggi dkk, 2018; Paramitha dkk, 2021). ROM memiliki beberapa kelebihan antara lain mudah dipelajari dan diingat oleh pasien dan keluarga, mudah diterapkan dan merupakan intervensi keperawatan dengan biaya yang ringan (Rahmadani dan Handi, 2019).

Latihan ROM terbukti efektif untuk meningkatkan kekuatan otot pasien, hasil penelitian Anggriani dkk (2020), menunjukan rata-rata peningkatan kekuatan otot antara sebelum dan tujuh hari sesudah diberikan intervensi sebesar 1,80 sejalan dengan penelitian Syikir (2018), menunjukan latihan ROM efektif meningkatkan kekuatan otot dengan nilai rata-rata sebelum intervensi kekuatan otot 1,6 dan setelah intervensi rata-rata kekuatan otot menjadi 3.

ROM sebagai intervensi keperawatan merupakan bentuk ikhtiar individu dalam membantu proses penyembuhan dan mencegah timbulnya dampak dari masalah mobilitas agar memberikan pengaruh positif untuk kesehatan atas izin Allah sebagaimana firman Allah swt. dalam QS al-Syu'ara/26: 80:

UNIVERSITAS ISLAM NEGERI
ALAUDDIN
M A K A S S A R

وَإِذَا مَرِضْتُ فَهُوَ يَشْفِينِ ٨٠

Terjemahnya:

> Dan apabila aku sakit, Dialah Yang menyembuhkan aku (QS. al-Syu'ara/26: 80)

Quraish Shihab menjelaskan bahwa ayat ini menandakan bahwa sakit merupakan keniscayaan hidup manusia yang harus dicari kesembuhannya. Nabi Ibrahim a.s. menegaskan bahwa penyerahan diri kepada Allah terhadap suatu penyakit yang diderita bukan berarti upaya manusia untuk meraih kesembuhan tidak diperlukan lagi. Sekian banyak hadis Nabi saw. yang memerintahkan untuk berobat. Ucapan Nabi Ibrahim a.s. itu hanya bermaksud menyatakan bahwa sebab dari segala sebab adalah Allah swt. (Shihab, 2012).

Srinayati dkk (2020), menyatakan fakta di lapangan menunjukan masih jarang dilakukan intervensi ROM pada pasien, berdasarkan penelitian Muntaha (2012), menunjukan pelaksanaan ROM oleh perawat pada pasien stroke 53,8% tidak adekuat, hal ini dapat berdampak jika tidak dilakukan latihan ROM salah-satunya akan menimbulkan kontraktur sendi pada pasien, sehingga latihan ROM perlu dilakukan secara rutin (Halimatusyadiah, 2019).

RSUP Dr. Wahidin Sudirohusodo Makassar merupakan rumah sakit tipe A dan sebagai pusat rujukan di kawasan Indonesia bagian timur, berdasarkan data SIRS RSWS (2021), jumlah penderita stroke dari tahun 2018-2020 mencapai 851 pasien, stroke sebagai salah-satu kondisi yang menyebabkan gangguan dalam pemenuhan kebutuhan aktivitas dan istirahat berdasarkan hasil dari wawancara dengan perawat juga merupakan kasus tertinggi di ruang Sawit.

Studi yang komprehensif perlu dilakukan untuk mengetahui pengaruh ROM dengan didasari penelitian yang telah ada untuk diterapkan dalam proses asuhan keperawatan (*evidence based research*) (Setiawan dkk, 2021). Berdasarkan latar belakang tersebut penulis tertarik untuk melakukan asuhan keperawatan pemenuhan kebutuan dasar aktivitas dan istirahat pada Tn. M di Ruang Sawit RSUP Dr. Wahidin Sudirohusodo Makassar.

UNIVERSITAS ISLAM NEGERI
ALAUDDIN
MAKASSAR

1.2 Rumusan Masalah

Berdasarkan latar belakang di atas maka rumusan masalah pada penulisan tugas akhir ners ini adalah bagaimana asuhan keperawatan pemenuhan kebutuhan dasar aktivitas dan istirahat pada Tn. M di Ruang Sawit RSUP Dr. Wahidin Sudirohusodo Makassar.

1.3 Tujuan

1.3.1 Tujuan Umum

Diketahuinya gambaran asuhan keperawatan pemenuhan kebutuan dasar aktivitas dan istirahat pada Tn. M di Ruang Sawit RSUP Dr. Wahidin Sudirohusodo Makassar.

1.3.2 Tujuan Khusus

1) Diketahuinya pengkajian keperawatan pemenuhan kebutuan dasar aktivitas dan istirahat pada Tn. M di Ruang Sawit RSUP Dr. Wahidin Sudirohusodo Makassar
2) Diketahuinya diagnosis keperawatan pemenuhan kebutuan dasar aktivitas dan istirahat pada Tn. M di Ruang Sawit RSUP Dr. Wahidin Sudirohusodo Makassar
3) Diketahuinya intervensi keperawatan pemenuhan kebutuan dasar aktivitas dan istirahat pada Tn. M di Ruang Sawit RSUP Dr. Wahidin Sudirohusodo Makassar
4) Diketahuinya implementasi keperawatan pemenuhan kebutuan dasar aktivitas dan istirahat pada Tn. M di Ruang Sawit RSUP Dr. Wahidin Sudirohusodo Makassar
5) Diketahuinya evaluasi keperawatan pemenuhan kebutuan dasar aktivitas dan istirahat pada Tn. M di Ruang Sawit RSUP Dr. Wahidin Sudirohusodo Makassar
6) Diketahuinya intervensi ROM berdasarkan *Evidance Based Practice in Nursing* pada asuhan keperawatan pemenuhan kebutuan dasar aktivitas dan istirahat pada Tn. M di Ruang Sawit RSUP Dr. Wahidin sudirohusodo Makassar

UNIVERSITAS ISLAM NEGERI
ALAUDDIN
MAKASSAR

1.4 Manfaat

1.4.1 Manfaat Teoritis

Tugas akhir ners ini diharapkan dapat menjadi dasar dalam praktik keperawatan sebagai proses pembelajaran dalam melakukan praktik asuhan keperawatan pemenuhan kebutuan dasar aktivitas dan istirahat pada Tn. M di Ruang Sawit RSUP Dr. Wahidin Sudirohusodo Makassar.

1.4.2 Manfaat Aplikatif

Tugas akhir ners ini diharapkan dapat digunakan sebagai intervensi dalam pemenuhan kebutuhan dasar aktivitas dan istirahat dengan masalah gangguan mobilitas fisik di RSUP Wahidin Sudirohusodo Makassar.

UNIVERSITAS ISLAM NEGERI
ALAUDDIN
MAKASSAR

BAB II

TINJAUAN TEORI

2.1 Konsep Teori Kebutuhan Aktivitas dan Istirahat

2.1.1 Definisi

Aktivitas dan istirahat merupakan suatu kebutuhan dasar individu, setiap individu memiliki irama atau pola dalam melakukan aktivitas, tanda individu dikatakan sehat salah-satunya yaitu adanya kemampuan individu dalam menjalankan aktivitas seperti bekerja, *personal hygiene*, rekreasi, makan minum dan sebagainya (Kasiati dan Rosmalawati, 2016).

Aktivitas dapat membuat fisik menjadi lebih sehat dan bisa berpengaruh terhadap citra tubuh serta harga diri individu, sedangkan istirahat sendiri merupakan suatu keadaan tenang, santai, releks, bebas dari perasaan gelisah dan tanpa tekanan emosional (Kasiati dan Rosmalawati, 2016).

Istirahat tidak hanya bermakna tidak melakukan suatu aktivitas sama sekali, istirahat dapat berupa bersantai untuk menenangkan diri dan melakukan hal untuk membebaskan diri dari sesuatu yang menyulitkan maupun membuat bosan, istirahat juga dapat membutuhkan ketegangan misalnya dengan berjalan di taman, menonton televisi dan lain-lain (Kasiati dan Rosmalawati, 2016).

Menurut Potter dan Perry (2012), terdapat enam karakteristik istirahat yaitu bebas dari gangguan ketidaknyamanan, merasa diterima, merasa bahwa segala sesuatu dapat diatasi, mengetahui apa yang sedang terjadi, memiliki beberapa kepuasaan menganai kegaiatan yang memiliki tujuan, mengetahui adanya pertolongan ketika membutuhkan.

Kemampuan beraktivitas termasuk kebutuhan yang sepenuhnya diperlukan manusia, individu mampu beraktivitas dikarenakan adanya keadekuatan antara sistem muskuloskeletal maupun sistem persarafan. Pergerakan tubuh merupakan bagaimana menggunakan dengan efektif,

UNIVERSITAS ISLAM NEGERI
ALAUDDIN
MAKASSAR

aman dan terkoordinasi sehingga diperoleh keseimbangan ketika beraktivitas dan gerakan yang baik (Kasiati dan Rosmalawati, 2016).

Perawat memiliki peran penting dalam mencengah kondisi gangguan pada mekanik tubuh khusunya untuk individu yang mengalami *bed rest* lama, cedera dan sebagainya, dikarenakan kondisi tersebut dapat menimbulkan penurunan kekuatan otot dan perawat perlu memberikan latihan mekanik tubuh dengan tepat untuk pencegahan komplikasi misalnya tekanan fisik, cedera, jatuh maupun dampak gangguan mobilisasi lainnya (Kasiati dan Rosmalawati, 2016).

Mobilisasi atau aktivitas yaitu kemampuan individu dalam bergerak dengan teratur, bebas serta mudah untuk memenuhi kebutuhan dasar aktivitas dalam menjaga kesehatannya (Haswita dan Sulistyawati, 2017). Mobilitas/mobilisasi adalah kemampuan individu untuk bergerak dengan tujuan untuk memenuhi kebutuhan hidup baik mandiri ataupun dengan alat bantu maupun bantuan orang lain (Widuri, 2019).

Mobilisasi merupakan prosedur yang kompleks yang memerlukan koordinasi yang adekuat antara sistem saraf serta muskuloskletal (Potter dan Perry, 2012). Tingkatan imobilisasi atau gangguan mobilitas dijelaskan sebagai berikut (Kasiati dan Rosmalawati, 2016):

1) Imobilisasi komplet merupakan immobilisasi pada individu dengan gangguan tingkat kesadaran.
2) Imobilisasi parsial merupakan immobilisasi yang dialami pada penderita fraktur
3) Imobilisasi disebabkan karena pengobatan merupakan immobilisasi pada pasien dengan gangguang pernafasan atau gangguan pada jantung, pada pasien *bed rest* total, pasien yang tidak diperbolehkan untuk mobilisasi dari tempat tidur.

UNIVERSITAS ISLAM NEGERI
ALAUDDIN
MAKASSAR

2.1.2 Fisiologi Pergerakan

Kondisi gerakan tubuh dipengaruhi oleh skeletal, otot skelet, dan sistem saraf, menurut Tarwoto dan Wartonah (2015), pergerakan adalah rangkaian antara sistem muskuloskeletal dan sistem persarafan, komponen sistem muskuloskeletal melibatkan tulang, tendon, otot, kartilago, ligamen, dan sendi (Asmadi, 2018).

1) Tulang, merupakan jaringan dinamis yang terdiri dari tiga jenis sel yaitu osteosit, osteoblas, dan osteoklas, tulang memiliki fungsi sebagai: penunjang jaringan tubuh yang membentuk otot-otot tubuh, membantu pergerakan tubuh, pelindung organ tubuh yang lunak (misalnya jantung, otak, paru-paru, dan sebagainya), menunjang proses hematopoiesis atau memproduksi sel darah merah pada sumsum tulang dan menyimpan garam-garam mineral (misalnya kalsium)
2) Otot, secara umum memiliki fungsi untuk kontraksi serta menghasilkan gerakan-gerakan. Otot memiliki 3 jenis yaitu otot polos, otot rangka, dan otot jantung, saraf tepi yang mempersarafi 3 jenis otot tersebut terdiri dari serabut motoris serta medula spinalis. Pada sistem skeletal otot rangka merupakan otot yang paling berperan dalam mekanik tubuh. Otot rangka berfungsi dalam membantu mempertahankan postur tubuh, pengontrolan gerakan serta menghasilkan panas.
3) Tendon, tersusun dari jaringan fibrosa padat yang membungkus otot serta membentuk ujung otot dan merekat di tulang. Membran sinovial merupakan batas tendon yang berguna sebagai pelicin untuk memudahkan tendon untuk bergerak.
4) Ligamen, merupakan kumpulan jaringan penyokong fibrosa yang lentur, kuat serta padat. Fungsi ligamen yaitu untuk menjaga kestabilan dan menghubungkan ujung persendian.
5) Kartilago, tersusun dari serat yang terkandung di dalam suatu gel yang elastis namun kuat serta tidak memiliki pembuluh darah. Zat

UNIVERSITAS ISLAM NEGERI
ALAUDDIN
MAKASSAR

makanan yang mencapai sel kartilago bersumber dari kapiler di perikondrium melalui proses difusi serta melalui cairan sinovial pada sel kartilago sendi.

6) Sendi, menunjang terjadinya gerak tubuh sehingga lebih lentur, terdapat jenis persendian diantaranya sendi amfiartroses (terbatas hanya satu gerakan, misalnya tulang vertebrae), sendi diartroses (sendi yang bebas pergerakannya, misalnya sendi bahu dan sendi leher) dan sendi sinartroses (sendi yang tidak bergerak).

Terdapat ayat al-Quran terkait dengan sistem rangka atau rangkaian tulang dan sendi yang menjadi dasar bentuk tubuh manusia sehingga manusia dapat bergerak, sebagaimana dipahami dalam QS. al-Mu‘minūn/26: 14:

ثُمَّ خَلَقْنَا ٱلنُّطْفَةَ عَلَقَةً فَخَلَقْنَا ٱلْعَلَقَةَ مُضْغَةً فَخَلَقْنَا ٱلْمُضْغَةَ عِظَٰمًا فَكَسَوْنَا ٱلْعِظَٰمَ لَحْمًا ثُمَّ أَنشَأْنَٰهُ خَلْقًا ءَاخَرَ ۚ فَتَبَارَكَ ٱللَّهُ أَحْسَنُ ٱلْخَٰلِقِينَ ﴿١٤﴾

Terjemahnya:

> Kemudian air mani itu Kami jadikan segumpal darah, lalu segumpal darah itu Kami jadikan segumpal daging, dan segumpal daging itu Kami jadikan tulang belulang, lalu tulang belulang itu Kami bungkus dengan daging. Kemudian Kami jadikan dia makhluk yang (berbentuk) lain. Maka Maha sucilah Allah, Pencipta Yang Paling Baik (QS. al-Mu‘minūn/26: 14).

Ayat di atas menjelaskan fase perkembangan embrio dalam janin, salah satunya adalah fase yang dinamakan *fakasauna al-‘iẓāman lahman.* Fase ini dikenal dengan fase pembentukan tulang (*mesenchym*), kemudian dibungkus dengan daging laksana pakaian penutup tubuh (Kemenag RI, 2012). Ayat tersebut menerangkan bahwa dalam rahim ibu, mulanya tulang-tulang terbentuk dan selanjutnya terbentuklah otot untuk membungkus tulang, tulang merupakan kerangka pembentuk tubuh manusia dan termasuk ke dalam sebagai sistem gerak manusia.

Rangkaian sistem muskuloskeletal yaitu otot, tendon, ligamen, tulang, sendi serta kartilago. Tulang berfungsi untuk membantu pergerakan dan menunjang jaringan tubuh. Otot memiliki fungsi dalam kontraksi, mempertahankan postur tubuh, membantu menghasilkan gerakan dan menghasilkan panas. Otot dipersarafi oleh saraf yang terdiri dari serabut motoris di medulla spinal. Medula otak misalnya korteks serebri kanan mengkoordinasi otot-otot anggota gerak kiri dan sebaliknya (Kasiati dan Rosmalawati, 2016).

Proses terjadinya kontraksi otot yaitu membran otot memuat myofibril, terjadi pelepasan asetikolin. Kemudian diretikulum sarkoplasma pintu kalsium melepaskan ion kalsium ke sitoplasma sel otot, selanjutnya akan berikatan troposin dan membuka binding sites, terbentuklah *cross bridges* atau jembatan silang diantara filamin aktin maupun miosin. Kemudian katalis enzim myosin-ATP ase mengalami hidrolikis ATP menjadi ADP + P + energi, yang menyebabkan terjadinya kontraksi (Kasiati dan Rosmalawati, 2016).

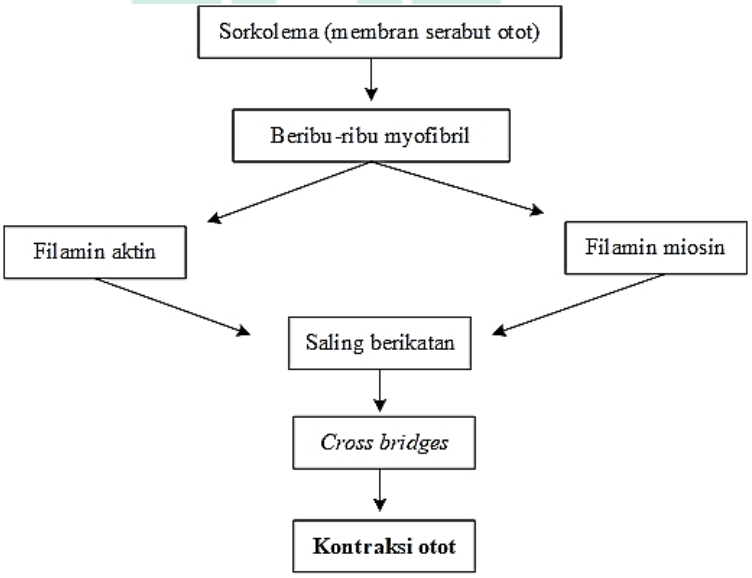

Bagan 1 Kontraksi Otot

(Sumber: Kasiati dan Rosmalawati, 2016)

2.1.3 Tanda dan Gejala

Tanda dan gejala yang dapat muncul pada pasien yang mengalami gangguan mobilitas fisik berdasarkan buku SDKI yaitu:

1) Gejala dan tanda mayor

   Subjektif: mengeluh sulit menggerakan ekstremitas

   Objektif: kekuatan otot menurun, rentang gerak (ROM) menurun

2) Gejala dan Tanda Minor

   Subjektif: nyeri saat bergerak, enggan melakukan pergerakan, merasa cemas saat bergerak

   Objektif: sendi kaku, gerakan tidak terkoordinasi, gerakan terbatas, fisik lemah (PPNI, 2017).

Menurut Kasiati dan Rosmalawati (2016), untuk gejala yang dapat dialami seseorang yang mengalami hambatan istirahat dan tidur dapat berupa perasaan lelah, emosi, gelisah, apatis, kehitaman dan bengkak sekitar mata, mata perih, konjungtiva merah, tidak fokus dan sakit kepala.

2.1.4 Faktor-Faktor yang Mempengaruhi Aktivitas dan Istirahat

Menurut Kasiati dan Rosmalawati (2016), terdapat beberapa faktor yang mempengaruhi aktivitas atau mobilitas individu, diantaranya:

1) Tingkat perkembangan tubuh, usia seseorang berpengaruh terhadap sistem persarafan dan sistem muskuloskeletal sehingga dalam melaksanakan implementasi keperawatan dalam memenuhi kebutuhan perawat perlu mempertimbangkan dimensi tumbuh kembang individu.
2) Kesehatan fisik, individu yang memiliki penyakit akan bisa menghambat dalam pergerakan fisik atau tubuh.
3) Keadaan nutrisi, kekurangan nutrisi dapat menimbulkan kelelahan otot dan kelemahan yang berdampak terhadap penurunan aktivitas dan istirahat.
4) Status mental, individu dengan masalah mental umumnya tidak tertarik dalam melakukan aktivitas, serta tidak memiliki energi untuk

UNIVERSITAS ISLAM NEGERI
ALAUDDIN
MAKASSAR

personal hygiene.

5) Gaya hidup, individu dalam yang jarang melakukan aktivitas dengan baik dapat mengalami gangguan dalam pergerakan begitupun pula sebaliknya.

Sedangkan, untuk kebutuhan istirahat seperti tidur diatur oleh 2 sistem pada batang otak yang mempunyai sel khusus untuk menjaga kewaspadaan maupun kesadaran, memberikan rangsangan pendengaran, pengelihatan, perabaan termasuk nyeri, proses pikir maupun emosi, ketika sadar RAS melepas katekolamin kemudian ketika tidur BSR akan mengalami pelepasan serum serotonin (Hidayat, 2011). Faktor yang dapat berpengaruh terhadap kuantitas dan kualitas kualitas tidur yaitu penyakit, lingkungan, latihan, stres emosional, gaya hidup, alkohol, motivasi serta medikasi seperti obat-obat tertentu (Kasiati dan Rosmalawati, 2016).

2.1.5 Macam-Macam Gangguan yang dapat Terjadi

Gangguan pemenuhan kebutuhan aktivitas dapat berpengaruh ke sistem-sitem di tubuh, misalnya terjadi perubahan metabolisme tubuh, gangguan dalam kebutuhan nutrisi, ketidakseimbangan cairan dan elektrolit, perubahan sistem pernafasan, gangguan fungsi gastrointestinal, perubahan sistem muskuloskeletal, perubahan kardiovaskular, perubahan eliminasi (buang air besar dan kecil), perubahan kulit, serta perubahan perilaku (Widuri, 2019).

1) Perubahan metabolisme, secara umum imobilitas dapat mengganggu metabolisme tubuh atau menyebabkan kecepatan metabolisme menurun dalam tubuh, dikarenakan *Basal Metabolism Rate* (BMR) mengalami penurunan yang berdampak terhadap kurangnya energi. Imobilisasi dapat menimbulkan penurunan proses anabolisme serta katabolisme dapat meningkat, kondisi tersebut bisa berisiko mengalami gangguan metabolisme.
2) Ketidakseimbangan cairan dan elektrolit, dapat menimbulkan konsentrasi protein serum berkurang dan persediaan protein menurun

UNIVERSITAS ISLAM NEGERI
ALAUDDIN
MAKASSAR

sehingga dapat mengganggu kebutuhan cairan tubuh. Selain itu, berkurangnya perpindahan cairan dari intravaskular ke interstisial dapat menimbulkan edema sehingga terjadi ketidakseimbangan cairan dan elektrolit.

3) Gangguan pengubahan zat gizi, karena menurunnya pemasukan protein dan kalori yang bisa menimbulkan pengubahan zat-zat makanan pada tingkat sel menurun dikarenakan sel tidak lagi menerima glukosa, lemak, asam amino serta oksigen dalam jumlah yang cukup untuk menjalankan aktivitas metabolisme.
4) Gangguan fungsi gastrointestinal, imobilitas bisa menimbulkan penurunan hasil makanan yang dicerna, sehingga menimbulkan keluhan, seperti perut kembung, nyeri lambung dan mual yang dapat menyebabkan gangguan proses eliminasi. Menurut Kasiati dan Rosmalawati (2016), imobilisasi dapat menyebabkan gangguan fungsi gastrointestinal seperti terjadinya konstipasi akibat mobilitas usus dan peristaltic menurun.
5) Perubahan sistem pernapasan, menurut Kasiati dan Rosmalawati (2016), dampak yang mungkin ditimbulkan dari imobilisasi adalah penumpukan secret akibat gravitasi, penurunan gerakan pernafasan dikarenakan pembatasan gerak, hilangnya kordinasi otot dan atelektasis
6) Perubahan kardiovaskular, seperti meningkatnya kerja jantung, hipotensi ortostatik juga dapat menyebabkan pembentukan thrombus.
7) Perubahan sistem muskuloskeletal
   a) Gangguan muskular, menurunnya massa otot, penurunan kekuatan otot, fungsi kapasitas otot menurun dibuktikan dengan penurunan stabilitas, atropi pada otot.
   b) Gangguan skeletal, seperti terjadinya kontraktur pada sendi dan osteoporosis dan nyeri sendi
8) Perubahan sistem integument, berupa elastisitas kulit menurun akibat kurangnya sirkulasi darah serta menimbulkan luka dekubitus

UNIVERSITAS ISLAM NEGERI
ALAUDDIN
M A K A S S A R

9) Perubahan eliminasi, seperti penurunan jumlah urine karena kurangnya asupan dan penurunan curah jantung sehingga aliran darah renal dan urine berkurang.
10) Perubahan perilaku, seperti timbulnya rasa bermusuhan, cemas, bingung, depresi, emosional tinggi, menurunnya mekanisme koping serta perubahan siklus tidur dikarenakan selama imobilitas individu dapat mempengaruhi perubahan konsep diri maupun peran dan mengalami kecemasan (Widuri, 2019).

Sedangkan dalam pemenuhan kebutuhan istirahat terdapat beberapa gangguan yang umum terjadi seperti insomnia (kurangnya kualitas maupun kuatitas tidur), parasomnia (perilaku yang menggangu tidur misalnya tidur berjalan dll), hipersomnia (berlebihan tidur), narkolepsi (gelombang kantuk yang tidak tertahan), apnea saat tidur dan mendengkur, enuresa (buang air kecil yang tidak sengaja saat tidur) (Kasiati dan Rosmalawati, 2016).

2.1.6 Penatalaksanaan

Saputra (2013), gangguan mobilitas fisik dapat diberikan tindakan dapat berupa:

1) Pengaturan posisi tubuh sesuai kebutuhan pasien, misalnya dengan miring kanan atau miring kiri, posisi *sims*, *fowler*, *litotomi*, *dorsal recumbent*, *genupectoral* ataupun *trendelenburg*.
2) Melakukan kegiatan sehari-hari untuk melatih ketahanan, kekuatan, serta kemampuan sendi supaya mudah bergerak, serta meningkatkan fungsi kardiovaskular
3) Ambulasi dini, dapat bermanfaat untuk meningkatkan ketahanan dan kekuatan otot dan meningkatkan fungsi dari sistem kardiovaskular.
4) Latihan rentang gerak atau *Range of Motion/*ROM

UNIVERSITAS ISLAM NEGERI
ALAUDDIN
MAKASSAR

Penatalaksanaan untuk gangguan istirahat dan tidur sendiri dapat diberikan tindakan berupa:

1) Kurangi distraksi lingkungan yang menyebabkan gangguan tidur
2) Bantu upaya tidur misalnya dengan minum susu sebelum tidur karena susu yang hangat menandung L-triptofan (untuk penginduksi tidur) atau mandi menggunakan air hangat karena dapat meimbulkan relaksasi

UNIVERSITAS ISLAM NEGERI
ALAUDDIN
MAKASSAR

2.1.7 *Pathway*

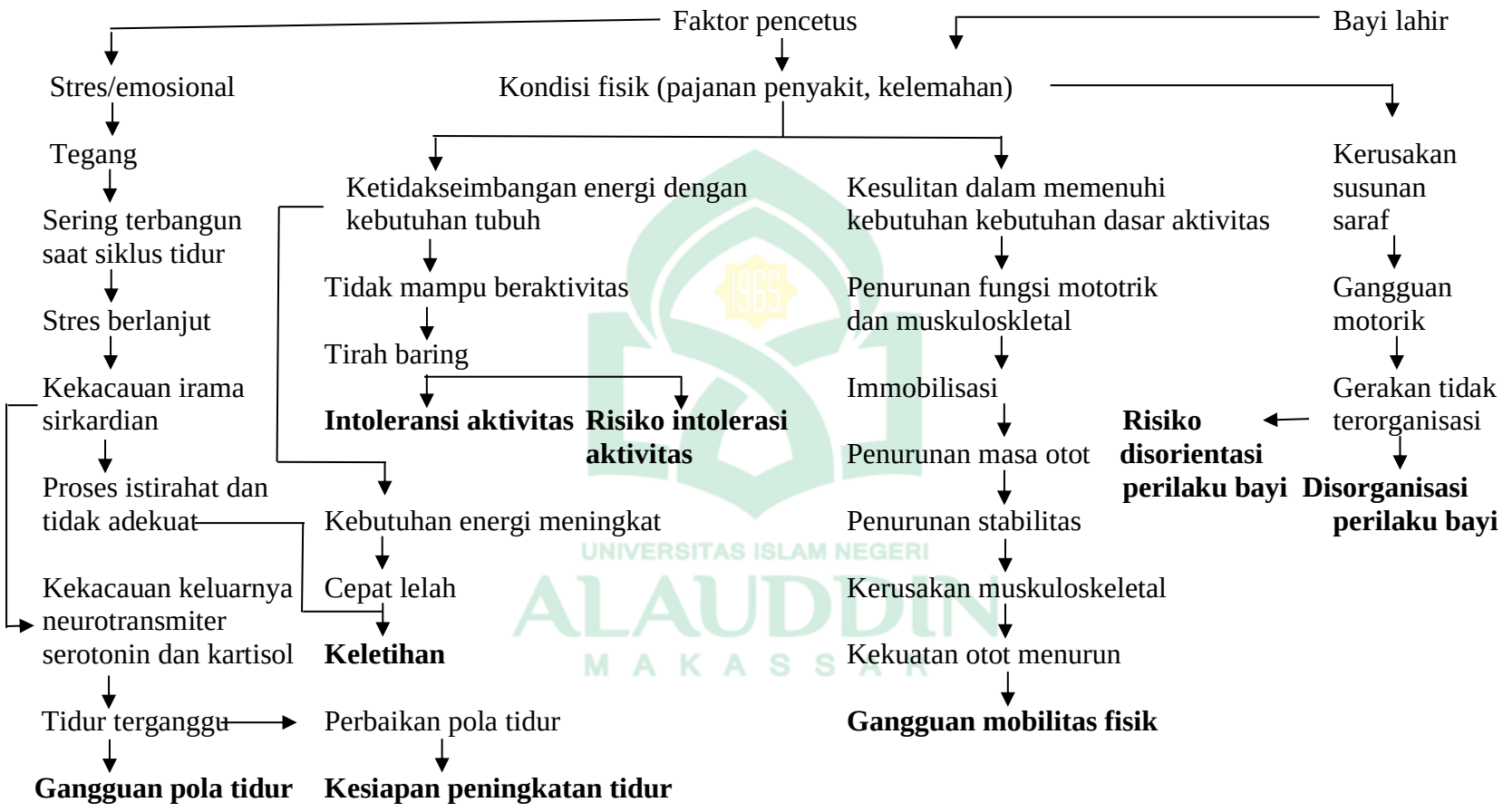

UNIVERSITAS ISLAM NEGERI
ALAUDDIN
MAKASSAR

2.2 Konsep Keperawatan

2.2.1 Pengkajian

Pengkajian perlu dilakukan secara cermat, pengkajian dapat berupa:

1) Perawat perlu mengkaji tingkat aktivitas pasien untuk mengetahui mobilisasi serta resiko cedera yang terdiri dari jenis aktivitas, frekuensi, pola, kecepatan aktivitas serta lama dalam beraktivitas.
2) Perawat mengkaji riwayat tidur (pola tidur, gangguan tidur yang sering terjadi, kebiasaan, lingkungan tidur klien, status emosi maupun mental klien
3) Mengkaji gangguan tidur sepeti insomnia, somnambulisme/tidur berjalan, enuresis/mengompol, mendengkur, narkolepsi/kantuk berlebih dan sebagainya
4) Kaji tingkat kelelahan seperti aktivitas yang menimbulkan lelah atau menghambat gerakan tubuh baik gejala, etiologi serta dampak gangguan pergerakan
5) Riwayat keperawatan, Hidayat (2011), menyatakan bahwa masalah mobilitas atau immobilitas dapat dikaji terkait:
   a) Riwayat keperawatan sekarang, meliputi alasan penyebab pasien mengalami keluhan dalam pergerakan.
   b) Riwayat keperawatan penyakit yang pernah diderita, Pengkajian riwayat penyakit yang berhubungan dengan pemenuhan kebutuhan mobilitas, misalnya adanya riwayat penyakit sistem neurologis, riwayat penyakit sistem muskuloskeletal, sistem pernafasan dan lain-lain.
6) Pemeriksaan fisik

   Pemeriksaan fisik terkait istirahat dapat berupa mengkaji tingkat energi, mata merah, ciri-ciri wajah seperti kelopak mata sembab, ciri-ciri perilaku sepeti semponyongan, mengusap-usap mata, lambat dalam berbicara, maupun penyebab potensial misalnya obesitas atau

UNIVERSITAS ISLAM NEGERI
ALAUDDIN
MAKASSAR

kegemukan, pernapasan dalam serta dangkal, deviasi septum serta tekanan darah rendah. Pemeriksaan fisik aktivitas dapat berupa kaji, kemampuan mobilitas, kaji kemampuan rentang gerak dan perubahan intoleransi aktivitas, kaji perubahan psikologis akibat immobilisasi dan kaji kemampuan fungsi motorik dan fungsi sensorik kategori tingkat kemampuan aktivitas serta kaji kekuatan otot yang dijalaskan sebagai berikut:

Tabel 1 Tingkat Aktivitas/Mobilitas

Tingkat Aktivitas/ Mobilitas	Kategori
Tingkat 0	Mampu merawat diri sendiri secara penuh
Tingkat 1	Memerlukan penggunaan alat.
Tingkat 2	Memerlukan bantuan atau pengawas orang lain.
Tingkat 3	Memerlukan bantuan, pengawas orang lain, dan peralatan.
Tingkat 4	Sangat tergantung dan tidak dapat melakukan atau berpartisipasi dalam perawatan

(Sumber: Hidayat, 2011)

Tabel 2 Kekuatan Otot

Derajat	Skala	Fungsi (%)	Pengkajian Level Otot
5	Normal	100	Normal, kekuatan penuh/ROM aktif secara penuh, mampu menahan gravitasi dan tahanan
4	Baik	75	ROM penuh, mampu menahan gravitasi tetapi lemah bila diberi tahanan
3	Cukup	50	ROM penuh, otot secara aktif hanya mampu melawan gravitasi
2	Kurang	25	Otot mampu melawan gravitasi tetapi dengan bantuan (ROM pasif)
1	Buruk	10	Kontraksi otot terlihat dan terpalpasi
0	Nol	0	Tidak terdeteksi kontraksi otot dan pergerakan

(Sumber: Oktraningsih, 2017)

2.2.2 Masalah Keperawatan

Masalah keperawatan yang mungkin muncul berkaitan dengan kebutuhan aktivitas dan istirahat berdasarkan Buku SDKI yaitu disorganisasi perilaku bayi, intoleransi aktivitas, gangguan mobilitas fisik, keletihan, risiko intoleransi aktivitas, risiko disorganisasi perilaku bayi, kesiapan peningkatan tidur dan gangguan pola tidur (PPNI, 2017).

UNIVERSITAS ISLAM NEGERI ALAUDDIN MAKASSAR

2.2.3 Perencanaan Keperawatan

PPNI (2018), berdasarkan Buku Standar Intervensi Keperawatan Indonesia pada masalah gangguan mobilitas fisik dapat diberikan intervensi utama: dukungan ambulasi dan dukungan mobilisasi serta intervensi pendukung berupa: dukungan kepatuhan program pengobatan, dukungan perawatan diri, dukungan perawatan diri BAB/BAK, dukungan perawatan diri berpakaian, dukungan perawatan diri makan/minum, dukungan perawatan diri mandi.

Edukasi yang dapat diberikan berupa edukasi latihan fisik, edukasi teknik ambulasi, edukasi teknik transfer, konsultasi via telepon, latihan otogenik, manajemen energi, manajemen lingkungan, manajemen *mood*, manajemen nutrisi, manajemen nyeri, manajemen medikasi, manajemen program latihan, manajemen sensasi perifer, pemantauan neurologis, pemberian obat, pemberian obat intravena, pembidaian, pencegahan jatuh, pencegahan luka tekan, pengaturan posisi, pengekangan fisik, perawatan kaki, perawatan sirkulasi, perawatan tirah baring, perawatan traksi, promosi berat badan, promosi kepatuhan program latihan, promosi latihan fisik, promosi latihan penguatan otot, teknik latihan pengatan sendi, terapi aktivitas, terapi pemijatan dan terapi relaksasi otot progresif.

Masalah disorganisasi perilaku bayi dapat diberikan intervensi utama: perawatan bayi dan intervensi pendukung berupa: dukungan tidur, edukasi nutrisi bayi, edukasi orang tua fase bayi, konseling genetika, konseling laktasi, manajemen energi, manajemen lingkungan, manajemen nyeri, pemantauan neurologis, pemantauan nutrisi, pemantauan tanda vital, pemberian kesempatan menghisap pada bayi, pengaturan posisi, perawatan kanguru, perawatan sirkumsisi, promosi perlekatan, dan regulasi temperatur.

Masalah intoleransi aktivitas dapat diberikan intervensi utama: manajemen energi dan terapi aktivitas serta intervensi pendukung berupa: dukungan kepatuhan program pengobatan, dukungan ambulasi,

UNIVERSITAS ISLAM NEGERI
ALAUDDIN
MAKASSAR

dukungan pemeliharaan rumah, dukungan meditasi, dukungan spiritual, manajemen aritmia, manajemen lingkungan, manajemen medikasi, manajemen *mood*, dukungan perawatan diri dan lain-lain.

Masalah keperawatan berupa keletihan dapat diberikan intervensi utama berupa edukasi aktivitas/istirahat dan manajemen energi serta intervensi pendukung berupa dukungan kepatuhan program pengobatan, dukungan pengambilan keputusan, dukungan tidur, manajemen asma, manajemen demensia, manajemen kemoterapi, manajemen medikasi, manajemen lingkungan, manajemen *mood*, manajemen nutrisi, pemantauan tujuan bersama, promosi dukungan sosial, promosi koping, promosi latihan fisik, reduksi ansietas. terapi aktivitas dan terapi relaksasi.

Masalah risiko disorganisasi perilaku bayi diberikan intervensi utama berupa: edukasi keamanan bayi dan perawatan bayi serta intervensi pendukung: edukasi nutisi, edukasi nurisi bayi, edukasi orang tua fase bayi, edukasi perkembangan bayi, edukasi stimulasi bayi/anak, identifikasi risiko, konseling nutrisi, manajemen lingkungan, manajemen kenyamanan lingkungan, manajemen nyeri, pemantauan neurologis, pemantauan nutrisi, pemantauan respirasi, pemantauan tanda vital, pemberian kesempatan menghisap pada bayi, pengarturan posisi, perawatan kanguru, perawatan sirkumsisi, regulasi temperatur.skrining perkembangan bayi dan balita dan surveilens.

Masalah risiko intoleransi aktivitas diberikan intervensi utama berupa: manajemen energi dan promosi latihan fisik, intervensi pendung lainnya berupa: dukungan perawatan diri, dukungan tidur, edukasi aktivitas/istirahat, edukasi latihan fisik, identifikasi risiko, latihan pernapasan, manajemen alat pacu jantung permanen, manajemen medikasi, manajemen nutrisi, manajemen nyeri, pemantauan respirasi, pemantauan tanda vital pengaturan posisi, promosi berat badan, rehabilitasi jantung, surveilens, terapi aktivitas dan terapi oksigen.

UNIVERSITAS ISLAM NEGERI
ALAUDDIN
MAKASSAR

Masalah gangguan pola tidur diberikan intervensi utama berupa: dukungan tidur dan edukasi aktivitas/istirahat serta intervensi pendukung seperti: dukungan kepatuhan program pengobatan, dukungan meditasi, dukungan perawatan diri: BAB/BAK, fisioterapi gangguan *mood*/tidur, Latihan otogenik, manajemen demensia, manajemen energi, menejemen lingkungan, manajemen medikasi, manajemen nutrisi, manajemen nyeri, manajemen penggantian hormon, pemberian obat oral, pengaturan posisi, promosi koping, promosi latihan fisik, redukasi ansietas, teknik menenangkan, terapi aktivitas, terapi musik, terapi pemijatan, terapi relaksasi, terapi relaksasi otot progresif.

Kesiapan peningkatan tidur diberikan intervensi utama berupa: dukungan tidur, edukasi aktivitas/istirahat dan intervensi pendukung berupa manajemen demensia, manajemen energi, manajemen lingkungan, manajemen medikasi, pengaturan posisi, promosi kesadaran diri, promosi koping, promosi Latihan fisik, redukasi ansitas, Teknik imajinasi terbimbing, terapi akupuntur, terapi murrotal, terapi music, terapi pemijatan dan terapi relaksasi otot progresif.

2.2.4 Implementasi Keperawatan

Implementasi keperawatan adalah proses dimana perawat melaksanakan rencana yang telah ditetapkan sebelumnya. Berdasarkan terminologi SIKI, implementasi terdiri atas melakukan serta mendokumentasikan tindakan khusus yang dilakukan untuk penatalaksanaan intervensi keperawatan (PPNI, 2018).

Implementasi memerlukan kreativitas serta fleksibelitas, sebelum dilakukan implementasi perlu untuk memahami rasional dari implementasi yang diberikan. Implementasi terbagi menjadi 3 tahap, tahap pertama yaitu persiapan terkait pengetahuan mengenai validasi rencana serta persiapan pasien ataupun keluarga. Tahap ke-2 berfokus pada tindakan keperawatan yang berlandaskan dari tujuan yang ditetapkan dan tahap ke-3 yaitu perawat melakukan transmisi pada pasien

UNIVERSITAS ISLAM NEGERI
ALAUDDIN
MAKASSAR

setelah tindakan keperawatan diberikan (Annsisyah, 2020).

2.2.5 Evaluasi

Evaluasi adalah tahap terakhir di proses keperawatan (Tarwoto dan Wartonah, 2015). Evaluasi terdiri dari evaluasi formatif dan sumatif, evaluasi formatif yaitu evaluasi yang dilakukan ketika tindakan berlangsung dan evaluasi sumatif yaitu evaluasi yang dilakukan ketika tindakan berakhir (Deswani, 2011).

Evaluasi perlu diberikan dengan tujuan menilai kondisi kesehatan pasien setelah diberikan implementasi keperawatan, evaluasi keperawatan dilakukan berdasarkan tujuan dan kriteria hasil yang ditetapkan untuk mengetahui apakah tujuan, baik tujuan jangka panjang ataupun jangka pendek tercapai maupun memperoleh informasi yang akurat agar tindakan dapat di memodifikasi, melanjutkan tindakan, atau dihentikan (Desawani, 2011).

Evaluasi dari gangguan mobilitas fisik berlandaskan dari hasil yang diharapkan pada buku Standar Luaran Indonesia (SLKI), kriteria hasil dari masalah keperawatan gangguan mobilitas fisik antara lain kekuatan otot meningkat, pergerakan ekstremitas meningkat, nyeri menurun, rentang gerak (ROM) meningkat, kaku sendi menurun, kecemasan menurun, kelemahan fisik menurun, gerakan terbatas menurun, dan gerakan tidak terkoordinasi menurun, (PPNI, 2019).

Kriteria hasil masalah disorganisasi perilaku bayi yaitu gerakan pada ekstremitas meningkat, kemampuan jari-jari menggenggam meningkat, gerakan terkoordinasi meningkat, respon normal terhadap stimulus sensorik meningkat, menangis meningkat, mampu berespon kejut meningkat, irritabilitas meningkat, refleks meningkat, tonus motorik meningkat, saturasi meningkat, gelisah menurun, tremor menurun, tersentak menurun, aritmia menurun, bradikardi menurun, takikardi menurun, kemampuan menyusu membaik, warna kulit membaik (PPNI, 2019).

UNIVERSITAS ISLAM NEGERI
ALAUDDIN
MAKASSAR

Kriteria hasil masalah intoleransi aktivitas yaitu frekuensi nadi meningkat, kemudahan dalam melakukan aktivitas sehari-hari meningkat, keluhan lelah menurun, dispnea saat beraktifitas menurun, saturasi oksigen meningkat, toleransi dalam menaiki tangga meningkat, dispnea setelah aktivitas menurun, perasaan lemah menurun, aritmia saat aktivitas menurun dan lain-lain (PPNI, 2019).

Kriteria hasil masalah keletihan yaitu verbalisasi kepulihan energi meningkat, tenaga meningkat, kemampuan melakukan aktivitas rutin meningkat, motivasi meningkat, verbalisasi lelah menurun, lesu menurun, gangguan konsentrasi menurun, sakit kepala menurun, sakit tenggorokan menurun, mengi menurun, sianosis menurun, gelisah menurun, frekuensi napas menurun, perasaan bersalah menurun, selera makan membaik, pola napas membaik, libido membaik, pola istirahat membaik (PPNI, 2019).

Kriteria hasil masalah risiko disorganisasi perilaku bayi yaitu gerakan pada ekstremitas meningkat, kemampuan jari-jari menggenggam meningkat, gerakan terkoordinasi meningkat, respon normal terhadap stimulus sensorik meningkat, menangis meningkat, mampu berespon kejut meningkat, irritabilitas meningkat, refleks meningkat, tonus motorik meningkat, saturasi meningkat, gelisah menurun, tremor menurun, tersentak menurun, aritmia menurun, bradikardi menurun, takikardi menurun, kemampuan menyusu membaik, warna kulit membaik (PPNI, 2019).

Kriteria hasil masalah risiko intoleransi aktivitas yaitu frekuensi nadi meningkat, dispnea saat beraktifitas menurun, perasaan lemah menurun, saturasi oksigen meningkat, keluhan lelah menurun, dispnea setelah aktivitas menurun, aritmia saat aktivitas menurun, aritmia setelah aktivitas menurun, sianosis menurun, warna kulit mambaik dan lain-lain (PPNI, 2019).

UNIVERSITAS ISLAM NEGERI
ALAUDDIN
MAKASSAR

Kriteria hasil masalah gangguan pola tidur dan kesiapan peningkatan tidur yaitu keluhan sulit tidur menurun, keluhan sering terjaga menurun, keluhan tidak puas tidur menurun, keluhan pola tidur berubah menurun, keluhan istirahat tidak cukup menurun, kemampuan beraktivitas meningkat (PPNI, 2019).

2.3 Pendekatan Teori Keperawatan yang Digunakan

2.3.1. Konsep Utama Model Adaptasi Keperawatan Sister Callista Roy

Menurut Risnah dan Muhammad (2021), terdapat 4 konsep pokok berdasarkan konsep Roy:

1) Manusia, Roy berpendapat dimana manusia merupakan suatu sistem yang adaptif, suatu kesatuan yang mempunyai *input*, kendali, *output* serta proses timbal balik yang dideskripsikan dengan holistik.
2) Lingkungan, digambarkan seperti dunia di luar maupun di dalam manusia yang termasuk sebagai *input* untuk manusia sebagai suatu sistem adaptif.
3) Kesehatan, merupakan suatu keadaan serta proses menjadi manusia secara utuh dan terintegrasi secara keseluruhan tanpa hambatan untuk mengejar sekali lagi atau kepentingannya sendiri.
4) Keperawatan, merupakan suatu ilmu maupun praktek, melakukan observasi, mengaitkan proses yang dapat berpengaruh secara positif terhadap kesehata.

Roy memiliki pandangan atau keyakinan berupa:

1) Manusia merupakan makhluk bio-psiko-sosial yang terus berinteraksi dengan lingkungannya.
2) Sistem adaptasi mempunyai 4 model adaptasi yaitu: fungsi fisiologis, endokrin serta neurologis.
3) Untuk mencapai keadaan hemeostatis individu perlu beradaptasi terhadap perubahan yang terjadi

Tahun 1964, Roy kemudian mengembangkan model adaptasi keperawatan yang diyakini berupa:

UNIVERSITAS ISLAM NEGERI
ALAUDDIN
MAKASSAR

1) Individu merupakan makhluk biologis, psikologis dan sosial sebagai suatu kesatuan yang utuh
2) Setiap individu akan berespon terhadap kebutuhan fisiologis, tingkat kemandirian, konsep diri yang positif serta kemampuan secara optimal dalam melakukan peran ataupun fungsi dalam memelihara integritas diri.
3) Individu akan berada dalam rentang sehat-sakit yang berkaitan dengan keefektifan koping dalam mempertahankan kemampuan adaptasi.
4) Setiap individu selalu menggunakan koping, baik bersifat positif maupun negatif agar bisa beradaptasi

Roy berpendapat respons yang dapat menimbulkan integritas tubuh menurun dapat menyebabkan individu memerlukan sejumlah kebutuhan. Roy memeiliki konsep mengenai manusia berupa individu, keluarga, kelompok maupun masyarakat merupakan suatu sistem adaptasi yang holistik. Roy memiliki pendapat terhadap manusia secara utuh yakni sebagai suatu kesatuan yang hidup dengan stabil serta akan terus interaksi dengan lingkungan.

2.3.2. Hubungan Teori Roy dengan Studi Kasus

Roy memiliki pandangan bahwa untuk mencapai suatu hemeostatis/ terintegrasi, seseorang harus beradaptasi sesuai dengan perubahan yang terjadi (Risnah dan Muhammad, 2021). Individu yang menderita stroke salah-satunya mengalami perubahan terhadap penurunan kemampuan untuk keseimbangan tubuh dan penurunan kekuatan otot (Henny, 2018). Hal ini dapat mengganggu kemampuan dan aktivitas individu (Syahrim dkk, 2019). Untuk itu individu perlu beradaptasi terhadap perubahan yang terjadi dalam memenuhi kebutuhannya.

Pemenuhan kebutuhan dasar aktivitas dan istirahat yang dipaparkan Roy, salah-satunya yaitu dengan memberikan latihan ROM. ROM merupakan latihan atau terapi pemulihan dengan tujuan

UNIVERSITAS ISLAM NEGERI
ALAUDDIN
MAKASSAR

mempertahankan atau meningkatkan fleksibilitas sendi serta meningkatkan kekuatan otot, dengan itu klien mampu memenuhi aktivitas baik secara mandiri maupun dengan bantuan yang minimal walaupun terdapat keterbatasan fisik. Klien dapat memakai semua sumber daya yang dimilikinya misalnya memanfaatkan anggota gerak separuhnya yang masih berfungsi baik, bantuan keluarga agar tubuhnya berfungsi seperti semula dan bantuan alat untuk berjalan (Syahrim dkk, 2019).

Latihan ROM bermanfaat untuk meningkatkan kemandirian atau dalam artian dapat mengurangi ketergantungan klien agar klien mandiri. Sehingga latihan ROM ini dapat dihubungkan dengan teori adaptasi Roy. Pada penyakit seperti stroke klien dapat mengalami kelemahan otot maupun kelumpuhan yang menimbulkan gangguan mobilitas fisik dan klien juga mengalami hambatan dalam perawatan diri maupun dalam beraktivitas (Syahrim dkk, 2019).

2.4 *Evidance Based Practice in Nursing*

2.4.1 Pengetian

Latihan *Range of Motion* (ROM) merupakan latihan yang dilakukan untuk mempertahankan atau memperbaiki tingkat kesempurnaan kemampuan menggerakan persendian secara normal dan lengkap untuk meningkatkan massa otot dan tonus otot (Chairil, 2017).

Menurut Widiarti (2016), terdapat dua jenis latihan ROM yaitu ROM aktif dan pasif, ROM aktif adalah pasien menggunakan ototnya untuk melakukan gerakan secara mandiri sedangkan, ROM pasif adalah latihan yang dilakukan dengan bantuan orang lain, ROM pasif dilakukan karena pasien belum mampu menggerkan anggota badan secara mandiri (Anggriani, 2018).

2.4.2 Tujuan

1) Mempertahankan atau memelihara fleksibilitas dan kekuatan otot
2) Memelihara mobilitas persendian
3) Melancarkan sirkulasi darah

UNIVERSITAS ISLAM NEGERI ALAUDDIN MAKASSAR

4) Mencegah kelainan bentuk, kekakuan, dan kontraktur
5) Mempertahankan fungsi jantung dan pernapasan
6) Memenuhi kebutuhan aktivitas
7) Mengidentifikasi adanya keterbatasan gerak (Hidayati dkk, 2014; Anggriani, 2018).

2.4.3 Indikasi

1) Klien yang mempunyai keterbatasan mobilitas sendi karena penyakit
2) Klien yang tidak mampu melakukan mobilisasi karena trauma (Primagiasih, 2019).

2.4.4 Kontraindikasi

1) Terapi ROM tidak dapat diberikan jika gerakannya dapat mengganggu proses penyembuhan cedera
2) ROM tidak boleh dilakukan jika respon dan kondisi pasien membahayakan keselamatan, seperti kondisi operasi arteri koronaria ataupun kondisi pasca infark miokard (Kisner dan Allen, 2017).

2.4.5 Prosedur pemberian dan rasionalisasi

1) Prosedur pemberian latihan ROM pasif

   Tahap Persiapan

   a) Memberikan salam, memperkenalkan diri, mengidentifikasi pasien dengan cermat
   b) Menjelaskan terkait prosedur tindakan yang akan diberikan, serta berikan kesempatan kepada klien untuk bertanya kemudian menjawab seluruh pertanyaan klien
   c) Mengatur posisi klien sagar merasa nyaman dan aman
   d) Melakukan pengurukan Tanda-Tanda Vital (TTV)

   Tahap kerja

   a) Fleksi bahu
      1) Letakan tangan kiri perawat di atas siku klien selanjutnya tangan klien dipegang menggunakan tangan kanan perawat
      2) Tangan klien diangkat ke atas dari sisi tubuh
      3) Tangan digerakan secara perlahan dan lembut ke arah kepala

UNIVERSITAS ISLAM NEGERI ALAUDDIN MAKASSAR

sejauh mungkin

4) Letakan tangan di bawah kepala kemudian tahan agar menghindari dorongan fleksi, tekuk tangan dan siku
5) Lengan diangkat ke atas dan kembali ke posisi semula
6) Mengulangi latihan kurang lebih hingga tiga kali

b) Abduksi dan adduksi bahu

1) Letakan tangan kiri perawat di atas siku klien dan pegang tangan klien dengan menggunakan tangan kanan
2) Mempertahankan posisi tersebut, lalu menggerakkan lengan dalam keadaan lurus sejauh mungkin dari tubuh
3) Tekukan dan gerakan lengan secara perlahan ke atas kepala sejauh mungkin
4) Kembalikan ke posisi semula
5) Mengulangi latihan kurang lebih hingga tiga kali

c) Rotasi interna dan ekstrena bahu

1) Letakan lengan pasien di titik jauh dari tubuh, tekukan siku, kemudian pegang lengan atas, tempatkan pada bantal
2) Angkat lengan serta tangan
3) Gerakan lengan ke bawah serta tangan secara perlahan ke belakang sejauh mungkin
4) Lengan dikembalikan ke posisi semula
5) Mengulangi latihan kurang lebih hingga tiga kali

d) Penyilangan adduksi bahu

1) Letakan tangan kiri perawat di bawah siku kemudian memegang tangan klien dengan tangan kanan perawat
2) Mengangkat lengan klien
3) Memposisi lengan setinggi bahu, gerakan tangan menyilang kepala sejauh mungkin
4) Lengan dikembalikan ke posisi semula
5) Mengulangi latihan kurang lebih hingga 3 kali

UNIVERSITAS ISLAM NEGERI
ALAUDDIN
MAKASSAR

e) Supinasi dan pronasi lengan
   1) Posisi awal: pegang tangan klien menggunakan kedua tangan, telunjuk perawat berada pada telapak tangan dan kedua ibu jari berada di punggung tangan
   2) Tekukan telapak tangan klien menghadap wajah klien
   3) Tekuk telapak tangan bagian punggung ke wajah klien
   4) Mengulangi latihan kurang lebih hingga tiga kali
f) Ekstensi dan fleksi pergelangan tangan dan jari
   1) Memegang pergelangan tangan klien menggunakan satu tangan klien dan tangan klien bergenggaman dengan tangan perawat
   2) Tekukan punggung tangan ke belakang sembari memperhatikan poisis jari lurus
   3) Kemudian tangan diluruskan
   4) Tekukan tangan ke depan sembari menutup jari-jari membentuk genggaman lalu buka tangan
   5) Mengulangi latihan kurang lebih hingga tiga kali
g) Fleksi dan ekstensi ibu jari
   1) Memegang tangan klien, tekukan ibu jari ke dalam telapak tangan klien
   2) Dorong ibu jari ke arah belakang di titik terjauh dari telapak tangan klien
   3) Gerakan ibu jari klien memutar/sirkulasi pada satu lingkaran, mengulangi latihan kurang lebih hingga tiga kali
h) Fleksi dan ekstensi panggul dan lutut
   1) Letakan salah-satu tangan perawat di bawah lutut, kemudian menggerakan tungkai ke belakang sejauh mungkin
   2) Lutut kemudian diluruskan di atas permukaan kaki, kembalikan ke posisi semula
   3) Mengulangi latihan kurang lebih hingga tiga kali

UNIVERSITAS ISLAM NEGERI
ALAUDDIN
MAKASSAR

i) Rotasi interna dan eksterna panggul

1) Satu tangan perawat diletakan di bawah lutut klien dan tangan lainnya di atas tumit kaki klien
2) Angkat tungkai serta tekuk membentuk sudut yang besar di atas lutut
3) Memegang lutut dan kaki klien dan dorong ke hadapan perawat
4) Menggerakkan kaki ke posisi semula
5) Dorong kaki sejauh mungkin dari perawat lalu kembalikan ke posisi semula
6) Mengulangi latihan kurang lebih hingga tiga kali

j) Abduksi dan adduksi panggul

1) Letakan satu tangan perawat di bawah lutut klien, kemudian tangan lain letakan di bawah tumit
2) Pegang tungkai dalam kondisi lurus, angkat ke atas setinggi 5 cm dari tempat tidur
3) Tarik kaki ke arah luar kehadapan perawat
4) Tungkai didorong ke belakang serta kembalikan ke posisi semula
5) Mengulangi latihan kurang lebih hingga tiga kali

k) Dorso dan plantar fleksi pergelangan kaki

1) Tumit klien dipegang dengan tangan perawat dan membiarkan istirahat pada tangan perawat
2) Tekan lengan perawat pada telapak kaki, gerakkan menghadap tungkai
3) Tangan perawat dipindahkan ke posisi semula
4) Tangan dipindahkan ke ujung kaki dan bagian bawah kaki, kaki didorong ke bawah pada titik maksimal secara bersamaan, lalu dorong kembali ke atas pada tumit
5) Mengulangi latihan kurang lebih hingga tiga kali

UNIVERSITAS ISLAM NEGERI
ALAUDDIN
MAKASSAR

l) Eversi dan inversi kaki

1) Kaki diputar satu persatu ke luar
2) Kemudian kembalikan ke dalam
3) Mengulangi latihan kurang lebih hingga tiga kali

m) Ekstensi dan fleksi jari-jari kaki

1) Ujung jari kaki tarik ke atas
2) Kemudian dorong ujung-ujung jari ke bawah
4) Mengulang latihan kurang lebih hingga tiga kali

Tahap Terminasi

a) Melakukan evaluasi hasil latihan *range of motion*
b) Memberikan anjuran kepada klien untuk mengulang Gerakan yang telah diajarkan
c) Pamit dengan klien
d) Dokumentasi ke dalam catatan keperawatan tindakan maupun respon klien (Nurhayati, 2018).

2) Rasionalisasi

Latihan *range of motion* dapat membuat kekuatan otot meningkat disebabkan ROM bisa memberikan stimulus yang menyebabkan aktivitas kimiawi neuromuskular dan muscular meningkat. Stimulus neuromuskular dapat meningkatkan stimulus khususnya saraf parasimpatis di serat saraf otot ekstremitas yang menstimulus untuk menghasilkan asetilcholin yang dapat meningkatkan kontraksi otot. Sedngakan pada muskulus khususnya pada otot polos ekstremitas dapat menyebabkan metabolisme meningkat pada metakondria yang kemudian dapat meningkatkan ATP untuk dimanfaatkan otot ekstremitas sebagai energi untuk kontraksi serta meningkatkan tonus otot polos ekstremitas (Syahrim dkk, 2019).

2.4.6 Kriteria Evaluasi

1) Klien mampu melakukan mobilisasi dari satu sisi ke sisi yang lain sembari berbaring (miring kanan, miring kiri, terlentang)

UNIVERSITAS ISLAM NEGERI
ALAUDDIN
M A K A S S A R

2) Klien mampu menjaga kekuatan otot
3) Klien mampu menjaga dengan baik postur tubuh ketika berbaring
4) Rentang gerak tampak sendi meningkat
5) Klien tampak mampu mengubah posisi (Irawati, 2019).

2.4.7 Artikel Utama dan Pendukung

Tabel 3 Artikel Utama dan Pendukung

No	Penulis	Tahun	Judul	Sumber
1	Anggriani, Nurul Aini, Sulaiman	2020	Efektifitas Latihan *Range of Motion* pada Pasien Stroke di Rumah Sakit Siti Hajar	*Journal of Healthcare Technology and Medicine* Volume 6 Nomor 6, Akreditasi Sinta 5
2	M. Syikir, Rusman, Andi, Ratnawati	2018	Pengaruh *Range of Motion* (ROM) Terhadap Peningkatan Kekuatan Otot pada Pasien Stroke di Ruang Perawatan RSUD Polewali Mandar	Bina Generasi: Jurnal Kesehatan Volume 10 Nomor 3, Akteditasi Sinta 4
3	Henny Pongantung, Sr Anita Sampe JMJ, Sianimpar Dilsen Melchi	2018	Pengaruh *Range of Motion* pada Ekstremitas Bawah Terhadap Keseimbangan Berjalan pada Pasien Pasca Stroke di RS. Stella Maris Makassar	Jurnal Ilmiah Kesehatan Diagnosis Volume 12 Nomor 3, Akreditasi Sinta 6
4	Nanda Masraini Daulay, Arinil Hidayat, Hari Santoso	2021	Pengaruh Latihan *Range of Motion* (ROM) Pasif Terhadap Peningkatan Kekuatan Otot dan Rentang Gerak Sendi Ekstremitas pada Pasien Pasca Stroke	Jurnal Kesehatan Ilmiah Indonesia Volume 6 Nomor 1
5	Endah Sri Rahayu dan Nuraini	2020	Pengaruh Latihan *Range of Motion* (ROM) Pasif Terhadap Peningkatan Kekuatan Otot pada Pasien Stroke Non Hemoragik di Ruang Rawat Inap di RSUD Kota Tanggerang	Jurnal Ilmiah Keperawatan Indonesia Volume 3 Nomor 2, Akreditasi Sinta 4
6	Rika Elvriede Hutahaean, Muhammad Taufik Daniel Hasibuan	2020	Pengaruh *Range of Motion* Terhadap Kekuatan Otot pada Pasien Stroke Iskemik di Rumah Sakit Umum HKBP Balige	Indonesian Trust Health Journal Volume 3 Nomor 1, Akreditasi Sinta 5
7	Tiarnida Nababan dan Aflin Giawa	2019	Pengaruh ROM pada Pasien Stroke Iskemik Terhadap Peningkatan Kekuatan Otot di RSU. Royal Prima Medan Tahun 2018	Jurnal Keperawatan *Priority* Volume2 Nomor 1, Akreditasi Sinta 5

UNIVERSITAS ISLAM NEGERI ALAUDDIN MAKASSAR

BAB III

METODOLOGI PENELITIAN

3.1 Rancangan Studi Kasus

Jenis penelitian ini merupakan penelitian studi kasus, menurut Rahardjo (2017), metode studi kasus merupakan serangkaian kegiatan ilmiah yang dilaksanakan secara terperinci, intensif dan mendalam mengenai suatu peristiwa, program maupun aktivitas baik pada tingkat individu, kelompok, maupun organisasi dalam memperoleh pengetahuan yang mendalam mengenai peristiwa tersebut.

Hidayat (2019), mendefinisikan studi kasus yaitu salah-satu metode penelitian yang menggambarkan kerangka tertentu pada tahapan prosesnya dengan menetapkan tema serta subjek penelitian, menetapkan tempat, menetapkan teknik pengumpulan data yang relevan, menetapkan metode yang akurat, menganalisis hasil data, membuat kesimpulan serta laporan dari penelitian yang dilakukan.

3.2 Subyek Studi Kasus

Subyek dalam studi kasus ini adalah individu yang telah memenuhi kriteria inklusi dan eksklusi, pelaksanaan ROM juga perlu diperhatikan dengan keadaan pasien misalnya bagi penderita stroke dengan sebab adanya emboli serta trombosis apabila komplikasi lain tidak ditemukan maka mulai diberikan ROM 2-3 hari dari onset serangan kemudian stroke akibat perdarahan pada subaracnoid ROM dapat diberikan setelah 2 minggu, emboli maupun trombosis dengan tidak terdapat infark miokard dan komplikasi lain diberikan 3 minggu setelah onset serangan dan apabila tidak terdapat aritmia dapat diberikan ROM 10 hari setelah onset serangan (Syahrim dkk, 2019). Berikut kriteria inklusi dan kritera eksklusi dalam studi kasus ini:

1) Kriteria inklusi: pasien stroke, memiliki kekuatan otot dibawah 5, bersedia menjadi responden (Hasanuddin dkk, 2019).
2) Kriteria eksklusi: pasien stroke yang menggunakan terapi alternatif lain, pasien stroke dengan imobilisasi fraktur dan gout terminal (Anggriani dkk,

UNIVERSITAS ISLAM NEGERI
ALAUDDIN
MAKASSAR

2020).

3.3 Fokus Studi Kasus

Fokus studi kasus tugas akhir ners ini yaitu dengan melakukan asuhan keperawatan terhadap masalah yang dikaji secara mendalam yaitu asuhan keperawatan pemenuhan kebutuan dasar aktivitas dengan prioritas masalah gangguan mobilitas fisik melalui penerapan *Range of Motion* (ROM).

3.4 Instrumen Studi Kasus

Instrumen yang digunakan pada studi kasus ini yaitu format proses asuhan keperawatan dan SOP/ Standar Operasional Prosedur dalam melakukan *range of motion* pasif, pengakajian pengukuran derajat kekuatan otot menggunakan pengujian otot secara manual yang disebut dengan *Manual Muscle Testing* (MMT) yang mana pengukuran ini bertujuan untuk mengetahui kemampuan otot mengkontraksikan kelompok otot secara volunter dengan derajat kekuatan otot 0-5:

Tabel 4 Kekuatan Otot

Derajat	Skala	Fungsi (%)	Pengkajian Level Otot
5	Normal	100	Normal, kekuatan penuh/ROM aktif secara penuh, mampu menahan gravitasi dan tahanan
4	Baik	75	ROM penuh, mampu menahan gravitasi tetapi lemah bila diberi tahanan
3	Cukup	50	ROM penuh, otot secara aktif hanya mampu melawan gravitasi
2	Kurang	25	Otot mampu melawan gravitasi tetapi dengan bantuan (ROM pasif)
1	Buruk	10	Kontraksi otot terlihat dan terpalpasi
0	Nol	0	Tidak terdeteksi kontraksi otot dan pergerakan

(Sumber: Oktraningsih, 2017)

3.5 Prosedur Pengambilan data

Proses dalam melakukan studi kasus ini terdiri dari beberapa tahap antara lain persiapan dengan konsultasi kasus kemudian dilakukan pengumpulan data dengan wawancara, pemeriksaan fisik dan observasi dan kemudian dilakukan penyusunan laporan studi kasus.

3.6 Tempat dan Waktu Pengambilan Data Studi Kasus

Penelitian ini dilakukan di RSUP Wahidin Sudirohusodo Makassar yang dilaksanakan pada tanggal mulai pengkajian yaitu 11 Oktober 2021 sampai pasien pulang pada tanggal 21 Oktober 2021.

3.7 Analisis Data dan Penyajian Data

Analisis data untuk mengetahui pengaruh intervensi pada subyek studi kasus yaitu dengan menggunakan lima proses keperawatan dalam hal ini pengkajian, diagnosis, interevensi dan evaluasi keperawatan, pengolahan data yang sudah didapatkan dari hasil pengkajian dari proses wawancara, pemeriksaan fisik dan observasi kemudian memasukan data yang telah didapatkan kedalam tabel analisa data dan kemudian dilakukan kategorisasi data untuk menentukan diagnosis keperawatan yang sesuai dengan keadaan pasien berdasarkan Buku Standar Diagnosis Keperawatan Indonesia.

Rencana tindakan keperawatan ditentukan berdasarkan Buku Standar Intervensi Keperawatan Indonesia serta menentukan kriteria hasil yang ditetapkan berdasarkan Buku Standar Luaran Keperawatan Indonesia kemudian melakukan tindakan keperawatan sesuai rencana yang ditetapkan.

Evaluasi keperawatan dilakukan dengan menilai respon pasien menggunakan format SOAP seletah dilakukan tindakan kususnya pemberian latihan ROM/latihan rentang gerak pada pasien, penyajian data disajikan secara deskriptif yaitu menjelaskan serta menggambarkan bagaimana hasil pengkajian sampai dengan evaluasi.

3.8 Etika Studi Kasus

Etika penelitian adalah hal penting dalam melakukan suatu kegiatan ilmiah, dikarenakan penelitian keperawatan akan berhubungan langsung dengan manusia, Hidayat (2019), menyatakan etika penelitian yang perlu diperhatikan dapat berupa:

1) *Informed consent* (persetujuan)

   Informed consent adalah suatu bentuk persetujuan diantara peneliti dengan responden dengan memberikan lembar persetujuan sebelum dilakukan penelitian terhadap responden, tujuan *informed consent* yaitu agar responden dapat memahami maksud dan tujuan dilakukan suatu penelitian atau tindakan maupun mengetahui dampaknya, dalam studi kasus ini penulis telah mendapat persetujuan pasien untuk diberikan tindakan serta penulis telah menjelaskan maksud dan tujuan dari prosedur yang diberikan.

UNIVERSITAS ISLAM NEGERI
ALAUDDIN
MAKASSAR

2) *Anonimity* (tidak menyebutkan nama)

Anonimity berkaitan dalam penyebutkan nama responden sehingga didalamnya tidak diperbolehkan menuliskan nama responden di pendokumentasian dan digantikan dengan menuliskan inisial nama pasien di lembar dokumentasi penelitian yang akan ditampilkan, pada studi kasus ini penulis memberikan insial dalam pendokumentasian asuhan keperawatan.

3) *Confidentiality* (kerahasiaan)

Confidentiality berkaitan dengan menjamin kerahasiaan hasil penelitian dari informasi atau respon ataupun masalah yang diperoleh pada penelitian, hanya kelompok atau data tertentu yang akan dilaporkan pada hasil penelitian.

UNIVERSITAS ISLAM NEGERI
ALAUDDIN
MAKASSAR

BAB IV

LAPORAN KASUS

4.1 Pengkajian

Nama Mahasiswa: Mia Maulydia
NIM : 70900121012

REKAMAN ASUHAN KEPERAWATAN	
A. IDENTITAS	
Nama	: Tn. M
Umur	: 60 tahun
Pekerjaan	: Tidak bekerja
Pendidikan	: SMP
Agama	: Islam
Suku	: Makassar
Status perkawinan	: Menikah
Alamat	: Jl. Nuri
Sumber Informasi	: Pasien dan keluarga
PENGKAJIAN AWAL KEPERAWATAN UMUM DI RUANG RAWAT INAP MEDIKAL BEDAH	
Ruang Rawat	: Sawit
No. Rekam Medik	: 947632
Tgl/Jam Masuk	: 23 September 2021/01.20 WITA
Tgl/Jam Pengambilan Data	: 11 Oktober 2021/08.30 WITA
Diagnosis	: Paraparesis
Cara masuk	: ( ) Berjalan (✓) Kursi Roda ( ) Brankar
Pindahan dari	: IGD
B. RIWAYAT KESEHATAN	
Keluahan utama:	Pasien mengeluh sulit berjalan
Keluhan saat ini:	Pasien mengeluh sulit berjalan karena kedua kakinya terasa lemah sejak 1 tahun yang lalu secara tiba-tiba akibat stroke, kemudian 3 bulan terakhir pasien mengeluh kakinya semakin sulit untuk digerakan
( ) Tidak pernah opname (✓) Pernah opname dengan sakit: stroke iskemik Di RS : Haji Pernah mendapat pengobatan: ( ) Tidak (✓) Ya, yaitu: terapi Lisinopril, Simarc, neuroaid, amlodipine Berat badan sebelum sakit: 75 Kg Pernah operasi: (✓) Tidak ( ) Pasca operasi hari ke: -	
C. KEADAAN UMUM	
Kesadaran: GCS: E/V/M: 4/5/6 (✓) Composmentis ( ) Somnolen ( ) Apatis ( ) Sopor ( ) Koma Pasien mengerti tentang penyakitnya: ( ) Tidak (✓) Ya Pasca operasi: -	

D. KEBUTUHAN DASAR		
RASA NYAMAN NYERI		
1.	Suhu	: 36,4 ^{0}C
	( ) Gelisah ( ) Nyeri	( ) Skala Nyari : -
2.	Gambaran nyeri	: Tidak ada keluhan
	Lokasi Nyeri	: -
	Frekuwensi	: -
	Durasi	: -
3.	Respon emosional	: Tidak ada keluhan
4.	Penyempintan Fokus	: Tidak ada keluhan
5.	Cara mengatasi nyari	: Tidak ada keluhan
	Lain-lain	: Tidak ada keluhan
Masalah Keperawatan : Tidak ada masalah		
NUTRISI		
1.	Tinggi badan	: 165 Cm Berat badan: 74 Kg
2.	Kebiasaan makan	: 2-3 kali/hari (dengan teratur)
3.	Keluahan saat ini	: Tidak ada keluhan
	( ) Tidak nafsu makan	( ) Mual ( ) Muntah
	( ) Sukar/sakit menelan	( ) Sakit gigi ( ) Stomatitis
	( ) Nyeri ulu hati/salah cerna, yang berhubungan dengan: -	
4.	Disembuhkan dengan	: -
5.	Pembesaran tiroid	: tidak terdapat pembesaran tiroid
6.	Hernia/massa	: tidak terdapat hernia/massa
7.	Holitosis	: tidak terdapat holitosis/bau mulut
8.	Kondisi gigi/gusi	: gigi dan gusi tampak bersih dan lengkap
9.	Penampilan lidah	: lidah tampak bersih, berwarna merah muda
10.	Bising Usus	: 20 kali/menit
	( ) Makan per NGT/parienteral/infus	
	(Dimulai tanggal: - Jenis cairan: - Dipasang di : -)	
11.	Porsi makan yang dihabiskan : 1 porsi	
12.	Makanan yang disukai	: Tempe
13.	Diet	: Diet rendah garam konsistensi biasa via oral
	Lain-lain	: Tidak ada keluhan
Masalah Keperawatan : Tidak ada masalah		
KEBERSIHAN PERORANGAN		
1.	Kebiasaan mandi	: 1 kali/hari
2.	Cuci rambut	: 1 kali/ 2 hari
3.	Kebiasaan gosok gigi	: 2 kali/hari
4.	Kebersihan badan	: (✓) Bersih ( ) Kotor
5.	Keadaan kulit kepala	: (✓) Bersih ( ) Kotor
6.	Keadaan rambut	: (✓) Bersih ( ) Kotor
7.	Keadaan kuku	: (✓) Pendek ( ) Panjang
		(✓) Bersih ( ) Kotor
8.	Keadaan vulva/perineal	: (✓) Bersih ( ) Kotor
9.	Keluhan saat ini	: Tidak ada keluhan
	( ) Gatal-gatal ( ) Eritema ( ) Luka	

UNIVERSITAS NEGERI ALAUDDIN MAKASSAR

10. Integritas kulit : Tungkai bawah terdapat edema dan kulit kering
( ) Kemerahan ( ) Jaringan parut ( ) Ekimosis
( ) Drainase ( ) Laserasi ( ) Ulserasi ( ) Lepuh
11. Luka Bakar : Tidak ada luka bakar
12. Tandai lokasi dengan menggambarkan bentuk depan dan belakang tubuh: -
13. Keadaan luka : Tidak ada luka
Lain-lain : -

Masalah keperawatan: Tidak ada masalah

CAIRAN

1. Kebisaan minum : 8 gelas/ ± 1500 CC/hari, jenis: air mineral
2. Turgor kulit : Elastis
3. *Capillary refill time* : dibawah 2 detik
4. Punggung kuku : Warna putih, tidak ada kelainan
5. Konjungtivas : Merah muda/tidak anemis
6. Sklera : Putih/tidak ikterik
7. Distensi vena jugularis : Tidak ada
8. Mata cekung : (✓) Tidak ( ) Ya : Ka/Ki
9. Edema : ( ) Tidak (✓) Ya : pada kedua tungkai
10. Spider Neavi : (✓) Tidak ( ) Ya
11. Asites : (✓) Tidak ( ) Ya
12. Minum per NGT : (✓) Tidak ( ) Ya : - CC/hari.
13. Terpasang dekopresi (NGT):
(✓) Tidak ( ) Ya : - CC/hari, Dimulai tanggal : - Jenis cairan: -
Dipasang di: -
14. Terpasang infus :
(✓) Tidak ( ) Ya (- tetes/menit)
Lain-lain : -

Masalah Keperawatan: Tidak ada masalah

AKTIVITAS & LATIHAN

1. Aktivitas waktu luang : Menonton
2. Aktivitas/Hoby : Menonton
3. Kesulitan bergerak : ( ) Tidak (✓) Ya
4. Kekuatan otot :

5	5
4	3

5. Tremor : Tidak ada
6. Postur : Tegak
7. Rentang gerak : Pasien dapat menggerakan setiap persendiaan pada leher dan ekstremitas atas, namun pasien tampak mengalami keterbatasan gerak pada kedua tungkai
8. Keluhan saat ini :
Gerakan terbatas (✓) Ya ( ) Tidak
( ) Kaku otot ( ) Lemah otot (✓) Nyeri otot
( ) Bengkak sendi ( ) Nyeri sendi

UNIVERSITAS ISLAM NEGERI ALAUDDIN MAKASSAR

( ) Inkoordinasi ( ) Amputasi ( ) Kelelahan
( ) Deformitas (✓) Parise/paralise : Ya, dibagian : kedua tungkai

9. Kelainan bentuk ekstremitas: Tidak ada kelainan
10. Penggunaan alat bantu : Ya, kruk (tongkat) (tanggal : 23-10-2021)
11. Pelaksanaan aktivitas : ( ) Total (✓) Parsial ( ) Mandiri
12. Jenis aktifivas yang perlu dibantu: berjalan, keluar masuk WC dan penggunaan jamban

Lain-lain :

a. Pasien tampak menggunakan alat bantu yaitu kruk (tongkat)
b. Pasien mengeluh kakinya sulit untuk digerakan
c. Pasien mengatakan aktivitas yang perlu dibantu saat ini yaitu berjalan, keluar masuk WC dan penggunaan jamban seperti perlu didampingi ketika BAB atau BAK di WC

Tabel Barthel Index

No	Fungsi	Skor	Keterangan	Sebelum sakit	Saat masuk RS
1	Mengendalikan rangsang defekasi	0	Tak terkendali/tak teratur (perlu bantuan)		
		1	Kadang-kadang tak terkendali		
		2	Mandiri	2	2
2	Mengendalikan rangsang berkemih	0	Tak terkendali/pakai kateter		
		1	Kadang-kadang tak terkendali (1×24 jam)		
		2	Mandiri	2	2
3	Membersihkan diri (sekam muka, sisir rambut, sikat gigi)	0	Butuh pertolongan orang lain		
		1	Mandiri	1	1
4	Penggunaan jamban, masuk dan keluar	0	Tergantung pertolongan orang lain		
		1	Perlu pertolongan pada beberapa kegiatan tetapi dapat mengerjakan sendiri kegiatan lain		1
		2	Mandiri	2	
5	Makan	0	Tidak mampu		
		1	Perlu ditolong memotong makanan		
		2	Mandiri	2	2
6	Berubah sikap dari berbaring ke duduk	0	Tidak mampu		
		1	Perlu banyak bantuan untuk bisa duduk (2 orang)		
		2	Bantuan minimal 2 orang		
		3	Mandiri	3	3
7	Berpindah/berjalan	0	Tidak mampu		
		1	Bisa (pindah) dengan kursi		
		2	Berjalan dengan bantuan 1 orang		2
		3	Mandiri	3	

UNIVERSITAS ISLAM NEGERI ALAUDDIN MAKASSAR

8	Memakai baju	0	Tergantung orang lain		
		1	Sebagian dibantu (misalnya mengancing baju)		
		2	Mandiri	2	2
9	Naik turun tangga	0	Tidak mampu		0
		1	Butuh pertolongan		
		2	Mandiri	2	
10	Mandi	0	Tergantung		
		1	Mandiri	1	1
Total skor				20	16

Keterangan:
Skor Barthel Index
20 : Mandiri
12-19 : Ketergantungan ringan
9-11 : Ketergantungan sedang
5-8 : Ketergantungan berat
0-4 : Ketergantungan total
Interpretasi: dari hasil pengkajian barthel index didapatkan skor 16 artinya pasien mengalami ketergantungan ringan

Masalah Keperawatan: Gangguan mobilitas fisik

ELIMINASI

1. Kebisaan BAB : 1 kali/hari BAK: ± 6 kali/hari
2. Menggunakan diuretik : ( ) Ya, jenis : - (✓) Tidak
3. Menggunakan laxsan : ( ) Ya, jenis : - (✓) Tidak
4. Keluhan BAK saat ini : Tidak ada keluhan
   ( ) Keseringan ( ) Nokturia ( ) Dysuria
   ( ) Urgensi ( ) Retensi urin ( ) Inkontinensia urin
5. Paristaltik usus : 20 kali/menit
   ( ) Tidak ada paristaltik ( ) Hiperparistaltik ( ) Kembung
6. Abdomen :
   Nyeri takan: Tidak ada nyeri tekan
   Lunak/keras: Teraba lunak
   Massa: Tidak ada massa
   Ukuran lingkar abdomen : 95 cm
7. Penggunaan alkohol : Tidak ada riwayat penggunaan alkohol
8. Terpasang kateter urin : (✓) Tidak ( ) Ya, (dimulai tgl: - di: -)
   Lain-lain : Tidak ada keluhan

Masalah keperawatan: Tidak ada masalah

OKSIGENIASI

1. Nadi : 96 kali/menit (reguler)
2. Pernafasan : 21 kali/menit (reguler)
3. TD : 140/90 mmHg
4. Bunyi nafas : Vesikuler
5. Respirasi : (✓) TAK ( ) Ronchi ( ) Dispnea
   ( ) Wheezing ( ) Stridor ( ) Hemoptisis ( ) Batuk
   ( ) Pernapasan cuping hidung ( ) Sputum
   ( ) Penggunaan otot-otot sensoris: Tidak ada

UNIVERSITAS ISLAM NEGERI ALAUDDIN MAKASSAR

6. Fremitus : teraba getaran suara pada seluruh lapang paru 7. Sputum : Tidak ada ( ) kental ( ) encer ( ) merah ( ) putih ( ) hijau ( ) kuning 8. Sirkulasi oksigenasi : (✓)TAK ( ) Pusing ( ) akral dingin ( ) *clubbing finger* ( ) sianosis 9. Dada : (✓) TAK ( ) nyeri dada ( ) retraksi dada ( ) defisiensi trakea ( ) berdebar-debar ( ) bunyi jantung: suara jantung S1/S2: lup/dup (reguler) (frekuensi: 96×/menit) ( ) Mur-mur ( ) gallop 10. Oksegien: Tidak terpasang 11. WSD: Tidak terpasang 12. Riwayat penyakit : ( ) Asma ( ) Tuberkulosis ( ) Bronkitis ( ) Pneumonia kambuhan ( ) Emfisema ( ) Perokok: - Pak/hari, lamanya : - ( ) Pajanan terhadap udara berbahaya : - (✓) Hipertensi ( ) Flebitis ( ) Demam rematik ( ) Kebas ( ) Kesemutan Lain-lain: a. Pasien mempunyai riwayat hipertensi dan rutin mengkonsumsi obat antihipertensi sejak 1 tahun yang lalu
Masalah keperawatan: Tidak ada masalah
TIDUR DAN ISTIRAHAT
1. Kebiasaan tidur : (✓) Malam (✓) Siang 2. Lama tidur : ± 8 jam/hari Malam : ± 7 Jam (22.00-05.00) Siang : ± 1 Jam (14.00-15.00) 3. Kebiasaan tidur : ( ) Ya (✓) Tidak Jika ya, faktor yang mempengaruhi: - Diatasi dengan: - Lain-lain : Tidak ada keluhan
Masalah Keparawatan: Tidak ada masalah
PENCEGAHAN TERHADAP BAHAYA
1. Refleksi : (✓) tidak ada keluhan ( ) kelumpuhan 2. Pendengaran : (✓) tidak ada keluhan ( ) masalah: - 3. Penglihatan : (✓) tidak ada keluhan ( ) masalah: - 4. Perabaan : (✓) tidak ada keluhan ( ) masalah: - 5. Penciuman : (✓) tidak ada keluhan ( ) masalah: - Lain-lain: -
Masalah Keperawatan: Tidak ada masalah
NEUROSENSORIS
1. Rasa ingin pingsan/pusing : (✓) Tidak ( ) Ya

2. Stroke : Pasien memiliki riwayat stroke 1 tahun yang lalu dengan gejala sisa berupa paraparesis
3. Status postikal : Tidak ada kelainan
4. Kejang : (✓) Tidak ( ) Ya (tipe, aura, frekuensi: -)
5. Kesadaran : Composmentis
   ( ) somnolen ( ) stupor ( ) latergi
   (✓) koopertif ( ) menyerang ( ) koma
   ( ) halusinasi ( ) delusi
6. Status mental : Terorientasi
7. Afek (gambarkan) : Afek sesuai, pasien dapat mengekpresikan perasaannya dan emosi stabil
8. Memori : Pasien dapat mengingat kejadian saat ini dan yang sudah berlalu
9. Kaca mata : Pasien menggunakan kaca mata
10. Kontak lensa : Pasien tidak menggunakan kontak lensa
11. Alat bantu dengar : (✓) tidak ( ) ya, di: -
12. Ukuran/reaksi pupil : Isokor ka/ki : +/+
13. Facial drop : (✓) tidak ( ) ya
14. Kaku kuduk : (✓) tidak ( ) ya
15. Genggaman tangan/lepas: dapat menggenggam dengan baik dan kuat ka/ki : +/+
16. Koordinasi : pasien tidak mampu berjalan dengan seimbang
17. Reflex tendon bisep/trisep: +/+
18. Reflex patella ka/ki : +/+
19. Babinsky : (✓) tidak ( ) ya
20. Kernig sign : (✓) tidak ( ) ya
21. Brudinsky : (✓) tidak ( ) ya
22. Chaddock : (✓) tidak ( ) ya

Masalah Keperawatan : Tidak ada masalah

KEAMANAN

Alergi/sensitivitas :

1. Perubahan sistem imunitas sebelumnya: Tidak ada keluhan
2. Riwayat penyakit hubungan seksual: Tidak ada riwayat penyakit
3. Riwayat cidera kecelakaan : Tidak ada riwayat cedera/kecelakaan
4. Transfuse darah/jumlah : Tidak ada kapan: -
   Gambaran reaksi : -
5. Perilaku resiko tinggi : Tidak ada periksa : -
6. Arthritis/sendi tak stabil : Tidak ada
7. Fraktur/dislokasi : Tidak ada
8. Perubahan pada tahi lalat : Tidak ada
9. Pembesaran nodus : Tidak ada
10. Kekuatan umum : Pasien merasa kedua kakinya lemah
11. Cara berjalan : Menggunakan alat bantu kruk (tongkat)

UNIVERSITAS ISLAM NEGERI ALAUDDIN MAKASSAR

12. Masalah punggung : Pasien mengatakan pernah mengalami sakit punggung 5 bulan yang lalu selama kurang lebih 2 minggu, namun saat ini sudah tidak ada keluhan
13. Hasil kultur, pemeriksaan system imun : Tidak ada

Lain-lain:

a. Gaya berjalan tampak lemah, pasien merasa kedua kakinya lemah
b. Pasien mengeluh kedua kakinya bengkak sejak 3 bulan yang lalu dan sempat membaik, akan tetapi membengkak kembali pada tanggal 20 November 2021, pasien mengatakan dahulu kakinya pernah terluka karena jarang bergerak
c. Tampak edema pada kedua eksterimitas bawah, edema derajat 1
d. Tungkai bawah terdapat edema dan kulit kering
e. Kulit yang mengalami kerusakan akibat kering dan edema memiliki luas sekitar 10 x 5 cm pada tungkai kiri dan 7 x 5 cm pada tungkai kanan
f. Pasien mengatakan pernah kurang lebih 10 kali terjatuh dalam 3 bulan terakhir ketika sedang berjalan

Tabel Skala Morse

Faktor Risiko	**Skala**	***Score***	
		Standar	**Hasil**
Riwayat jatuh	Yes	25	25
	No	0	
Diagnosis sekunder	Yes	15	15
	No	0	
Menggunakan alat-alat bantu	Furnitur	30	
	Menyokong tongkat/alat penopang/walker	15	15
	Bed rest	0	
Obat	Yes	20	
	No	0	0
Gaya berjalan	Terganggu	20	
	Lemah	10	10
	Normal	0	
Kesadaran	Lupa/pelupa	0	
	Baik	15	15
Jumlah *score*			80

Keterangan:

Tinggi: ≥ 45

Sedang: 25-45

Rendah: 0-24

Catatan

Jenis obat yang dimaksud:

1. Sedative
2. Hipnotik
3. Antidepresan
4. Barbiturat
5. Phenotiazine
6. Nekrotik/metadon

UNIVERSITAS ISLAM NEGERI ALAUDDIN MAKASSAR

7. Laksatif/diuretik

Interpretasi:

Dari hasil pengkajian pasien mengatakan pernah kurang lebih 10 kali terjatuh dalam 3 bulan terakhir ketika sedang berjalan, gaya berjalan tampak lemah, pasien tampak menggunakan tongkat dan pasien memiliki diagnosis sekunder yaitu hipertensive herat disease, low back pain, hipokalemia, coagulopati, hiperkoagulabilitas dan selulitis cruris sinistra, sehingga dari hasil pengkajian skala morse didapatkan skor 80 artinya pasien mengalami risiko jatuh tinggi

Masalah Keperawatan :

a. Gangguan integritas kulit
b. Risiko jatuh

SEKSUALITAS

1. Aktif melakukan hubungan seksual: (✓) ya ( ) tidak
2. Penggunaan kondom : Tidak
3. Perubahan terakhir dalam minat/frekuensi: Tidak ada
4. Masalah atau kesulitan seksual: Tidak ada masalah

Wanita

1. Usia manarce : -
2. Durasi : -
3. Periode menstruasi terakhir: -
4. Rabas vagina : -
5. Perdarahan antar periode : -

Pria

1. Rabas Penis : Tidak pernah
2. Gangguan Prostat : Tidak ada
3. Vasektomi : (✓) Tidak ( ) Ya
4. Sirkumsisi : ( ) Tidak (✓) Ya
5. Melakukan pemeriksaan sendiri: pasien mengatakan pernah melakukan pemeriksaan sendiri
6. Payudara/testis : Tidak ada kelainan
7. Prostoskopi/pemeriksaan prostat terakhir : Tidak pernah

Tanda

1. Pemeriksaan: -
   Payudara/testis/penis: Tidak ada kelainan
   Kulit genetalia/lesi: Tidak ada kelainan

Masalah Keperawatan : Tidak ada masalah

KESEIMBANGAN DAN PENINGKATAN HUBUNGAN RESIKO SERTA INTERAKSI SOSIAL

1. Lama perkawinan : 32 tahun, hidup dengan : Istri dan anak
2. Masalah-masalah kesahatan/stress: saat dikaji pasien mengatakan tidak ada keluhan terkait stress
3. Cara mengatasi stress: pasien mengatakan jika ada masalah ia mengatasi dengan bercerita ke keluarga dan berdoa kepada Allah swt.
4. Orang pendukung lain : Keluarga

UNIVERSITAS ISLAM NEGERI ALAUDDIN MAKASSAR

5. Masalah-masalah yang berhubungan dengan penyakit: Tidak ada
6. Peran dalam struktur keluarga: Kepala keluarga
7. Prikologis : (✓) TAK ( ) Eurofik
   ( ) Gelisah ( ) Marah ( ) Sedih ( ) Rendah diri
   ( ) Mudah tersinggung ( ) Hiperaktif ( ) Acuh tak acuh
   ( ) Merasa kurang sempurna ( ) Takut ( ) Tidak sabar
8. Keputusasaan : Tidak ada
9. Ketidakberdayaan : Tidak ada
10. Lain-lain : Tidak ada keluhan
11. Sosiologis : (✓) tidak ada masalah
    ( ) menarik diri (✓) komunikasi lancar
    ( ) afasia ( ) komunikasi tidak lancar
    ( ) amuk ( ) isolasi diri
12. Adanya laringektomi : Tidak ada
13. Perubahan bicara : Tidak ada
14. Penggunaan alat bantu komunikasi: Tidak ada
15. Komunikasi verbal/nonverbal dengan keluarga/orang terdekat lain: Komunikasi terjalin dengan baik dan lancar
16. Kegiatan keagamaan : Sholat 5 waktu, puasa
17. Spiritual : (✓) TAK
    ( ) spiritual distres ( ) dibantu dalam beribadah
18. Gaya hidup : Sederhana
19. Perubahan terakhir : Tidak ada
    Lain-lain : Tidak ada keluhan

Masalah Keperawatan: Tidak ada masalah

E. PEMBELAJARAN DAN PENYULUHAN

1. Bahasa dominan: Bahasa sehari-hari yang digunakan yaitu Bahasa Indonesia
   a. Buta huruf: Tidak
   b. Ketidakmampuan belajar khusus: Tidak ada
   c. Keterbatasan kognitif: Tidak ada
2. Informasi yang telah disampaikan:
   a. Hak dan kewajiban klien: Pasien dan keluarga mengatakan telah dijelaskan mengenai hak dan kewajiban serta mengatakan memahami hak dan kewajiban pasien
   b. Pengaturan jam besuk: Pasien dan keluarga memahami aturan jam besuk dimana selama pandemi tidak ada jam besuk dan hanya maksimal 2 orang yang menjaga pasien
   c. Tim / petugas yang merawat: Pasien dan keluarga mengatakan setiap pergantian jam dinas dijelaskan siapa perawat yang bertanggung jawab untuk merawat pada kamar tersebut
3. Masalah yang telah dijelaskan:
   a. Obat-obatan yang diberikan: Pasien dan keluarga mengatakan telah dijelaskan mengenai obat-obatan yang diberikan serta mengatakan memahami hal tersebut
   b. Perawatan diri dirumah sakit: Pasien dan keluarga mengatakan telah

dijelaskan mengenai perawatan diri di rumah sakit, cara mencuci tangan dan sebagainya serta mengatakan memahami hal tersebut

c. Lain-lain : Pasien dan keluarga diberikan penjelasan mengenai perawatan dirumah seperti dengan berolah raga atau melakukan latihan ROM, diet rendah garam dan istirahat yang cukup

Obat yang diresepkan:

Obat	Dosis	Waktu	Diminum secara teratur	Tujuan
Rivaroxaban	10 mg (oral)	per 24 Jam	Teratur	Antikoagulan atau untuk mencegah pembekuan darah
Amlodipin	10 mg (oral)	per 24 jam	Teratur	Mengatasi hipertensi
Mecobalamin	500 mg (oral)	per 24 jam	Teratur	Mengatasi kekuarangan Vit. B12
Gabapentin + Amitriptyline	100 mg 6.25 mg (oral)	per 12 jam	Teratur	Antikejang
Amlodipine	5 mg (oral)	Per 24 jam	Teratur	Menurunkan tekanan darah tinggi

Riwayat pengobatan

Obat tanpa resep/obat-obatan bebas: Tidak ada

Obat-obatan jalanan/jamu: Tidak ada

Faktor risiko keluarga (tandai hubungan:

a. diabetes mellitus
b. stroke
c. penyakit ginjal
d. tuberculosis
e. TD tinggi
f. kanker
g. penyakit jantung
h. epilepsy
i. penyakit jiwa

F. DATA GENOGRAM

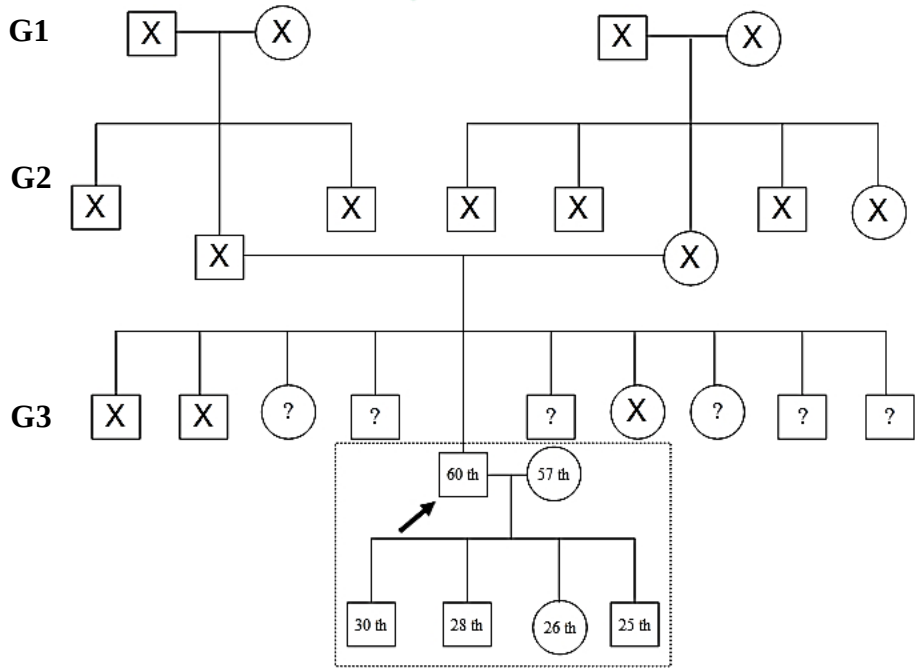

Keterangan:

╳	: Anggota keluarga yang telah meninggal dunia
——	: Garis pernikahan
|	: Garis keturunan
↗	: Pasien
- - - -	: Tinggal serumah
□	: Jenis kelamin laki-laki
○	: Jenis kelamin perempuan
?	: Usia tidak diketahui

G1 : Kakek dan nenek pasien telah meninggal karena sakit dengan sebab yang tidak diketahui, tidak ada riwayat penyakit infeksi, penyakit keturunan maupun riwayat penyakit serupa yang diderta pasien

G2 : Ayah dan ibu serta paman dan bibi pasien telah meninggal karena sakit dengan sebab yang tidak diketahui, tidak ada riwayat penyakit infeksi, penyakit keturunan maupun riwayat penyakit serupa yang diderta pasien

G3 : Pasien merupakan anak ke lima dari 10 bersaudara, pasien memiliki istri dan keempat orang anak yang tinggal serumah, tidak ada riwayat penyakit infeksi, pasien memiliki riwayat hipertensi, tidak ada anggota keluarga yang memiliki penyakit serupa yang diderta pasien

G. DATA PEMERIKSAAN PENUNJANG

Pemeriksaan Laboratorium

Tanggal: 06/11/2021

Test	Hasil	Nilai Normal
RBC	4.40 10^6/mm^3	4.50 - 6.50
HGB	13.5 g/dL	13.0 - 17.0
HTC	40.0 %	40.0 - 54.0
MCV	91 um^3	80 - 100
MCH	30.7 pg	27.0 - 32.0
MCHC	33.8 g/dL	32.0 - 36.0
RDWcv	13.0 %	11.0 - 16.0
RDWsd	42 um^3	39 - 52
PLT	365 10^3/mm^3	150 - 500
MPV	7.3 um^3	6.0 – 11.0
PCT	0.266%	0.150 - 0.500
PDW	10.3%	6.0 - 11.0
WBC	8.6% 10^3/mm^3	4.0 - 10.0
NEU	57.0%	52.0 - 75.0
LYM	34.1%	20.0 - 40.0
MON	4.1%	2.0 - 8.0
EOS	4.4%	1.0 - 3.0
BAS	0.4%	0.0 - 1.5
ALY	1.7%	0.0 - 2.5
LIC	0.3%	0.0 - 3.0

UNIVERSITAS ISLAM NEGERI ALAUDDIN MAKASSAR

Pemeriksaan Laboratorium

Tanggal:11/11/2021

Test	Hasil	Nilai Normal
Hematologi		
Koagulasi		
PT	11.4 detik	10-14
INR	1.11	
APTT	27.1 detik	22.0-30.0
Kimia Darah		
Penanda jantung		
*D'Dimer	2.34 ug/ml	< 0.5

Pemeriksaan Diagnostik

(23/10/2021)

Jenis pemeriksaan: CT Scan Kepala

Hasil:

a. Tidak tapak lesi hipodens maupun hiperdens disubstansiaalba dan gresia
b. Ventrikel III, IV dan lateralis normal, tidak tampak perifocal odem
c. Cysterna basal dan ganglia basal normal
d. Batang otak dan cerebellum normal
e. Mastoid yang tervisualisasi baik
f. Tulang-tulang intak, tidak tampak garis fraktur

Kesan: MSCT Scan kepala dalam batas normal

H. PATOFISIOLOGI DAN PENYIMPANGAN KDM

Kondisi fisik
(pajanan penyakit)

Penurunan mobilitas
↓
Perubahan sistem integumen kulit
↓
Kontraktilitas pembulu darah
↓
Sel kulit menjadi mati
↓
Gangguan integritas kulit

Kesulitan dalam memenuhi kebutuhan dasar aktivitas
↓
Penurunan fungsi motorik dan muskuloskeletal
↓
Immobilisai
↓
Penurunan massa otot
↓
Penurunan stabilitas
↓
Kerusakan muskuloskeletal
↓
Kekuatan otot menurun
↓
Gangguan mobilitas fisik

Immobilisasi
↓
Penurunan masa otot
↓
Penurunan stabilitas
↓
Perubahan sistem muskuloskelatal
↓
Kelemahan/ keterbatasan gerak
↓
Penggunaan alat bantu
↓
Risiko jatuh

Klasifikasi Data

Data Objektif	Data Subjektif
1. Kekuatan otot : $\begin{array}{c\|c} 5 & 5 \\ \hline 4 & 3 \end{array}$ 2. Pasien tampak mengalami keterbatasan gerak pada kedua tungkai 3. Hasil pengkajian barthel index didapatkan skor 16 artinya pasien mengalami ketergantungan ringan 4. Pasien tampak menggunakan alat bantu yaitu kruk (tongkat) 5. Gaya berjalan tampak lemah 6. Tampak edema pada kedua eksterimitas bawah, edema derajat 1 7. Tungkai bawah terdapat edema dan kulit kering 8. Hasil pengkajian skala morse didapatkan skor 80 artinya pasien mengalami risiko jatuh tinggi 9. Kulit yang mengalami kerusakan akibat kering dan edema memiliki luas sekitar 10 x 5 cm pada tungkai kiri dan 7 x 5 cm pada tungkai kanan	1. Pasien mengeluh sulit berjalan karena kedua kakinya terasa lemah sejak 1 tahun yang lalu 2. Pasien mengeluh kakinya sulit untuk digerakan 3. Pasien mengatakan aktivitas yang perlu dibantu saat ini yaitu berjalan, keluar masuk WC dan penggunaan jamban seperti perlu didampingi ketika BAB atau BAK di WC 4. Pasien merasa kedua kakinya lemah 5. Pasien mengeluh kedua kakinya bengkak sejak 3 bulan yang lalu dan sempat membaik, akan tetapi membengkak kembali pada tanggal 20 November 2021 6. Pasien mengatakan pernah kurang lebih 10 kali terjatuh dalam 3 bulan terakhir ketika sedang berjalan

Kategorisasi Data

Kategori dan Subkategori		Data Subjektif dan Objektif
Fisiologis	Respirasi	-
	Sirkulasi	-
	Nutrisi dan Cairan	-
	Eliminasi	-
	Aktivitas dan Istirahat	Data Subjektif: 1. Pasien mengeluh sulit berjalan karena kedua kakinya terasa lemah sejak 1 tahun yang lalu 2. Pasien mengatakan aktivitas yang perlu dibantu saat ini yaitu berjalan, keluar masuk WC dan penggunaan jamban seperti perlu didampingi ketika BAB atau BAK di WC

UNIVERSITAS ISLAM NEGERI
ALAUDDIN
MAKASSAR

		3. Pasien mengeluh kakinya sulit untuk digerakan 4. Pasien merasa kedua kakinya lemah Data Objektif: 1. Kekuatan otot : $\begin{array}{c\|c} 5 & 5 \\ \hline 4 & 3 \end{array}$ 2. Pasien tampak mengalami keterbatasan gerak pada kedua tungkai 3. Hasil pengkajian barthel index didapatkan skor 16 artinya pasien mengalami ketergantungan ringan 4. Pasien tampak menggunakan alat bantu yaitu kruk (tongkat)
	Neurosensory	-
	Reproduksi dan Seksualitas	-
Psikologis	Nyeri dan kenyamanan	-
	Integritas Ego	-
	Pertumbuhan dan Perkembangan	-
Perilaku	Kebersihan Diri	-
	Penyuluhan dan Pembelajaran	-
Relasional	Interaksi Sosial	-
Lingkungan	Keamanan dan Proteksi	Data Subjektif: 1. Pasien mengeluh kedua kakinya bengkak sejak 3 bulan yang lalu dan sempat membaik, akan tetapi membengkak kembali pada tanggal 20 November 2021 2. Pasien mengatakan pernah kurang lebih 10 kali terjatuh dalam 3 bulan terakhir ketika sedang berjalan 3. Pasien merasa kedua kakinya lemah Data Objektif: 1. Gaya berjalan tampak lemah 2. Tampak edema pada kedua eksterimitas bawah, edema derajat 1

UNIVERSITAS ISLAM NEGERI
ALAUDDIN
M A K A S S A R

		3. Tungkai bawah terdapat edema dan kulit kering 4. Hasil pengkajian skala morse didapatkan skor 80 artinya pasien mengalami risiko jatuh tinggi 5. Kulit yang mengalami kerusakan akibat kering dan edema memiliki luas sekitar 10 x 5 cm pada tungkai kiri dan 7 x 5 cm pada tungkai kanan

Analisa Data

No	Sign/Simptom/Data	Etiologi	Problem/Masalah Keperawatan
1	Data Subjektif: a. Pasien mengeluh sulit berjalan karena kedua kakinya terasa lemah sejak 1 tahun yang lalu b. Pasien mengatakan aktivitas yang perlu dibantu saat ini yaitu berjalan, keluar masuk WC dan penggunaan jamban seperti perlu didampingi ketika BAB atau BAK di WC c. Pasien mengeluh kakinya sulit untuk digerakan d. Pasien merasa kedua kakinya lemah Data Objektif: a. Kekuatan otot : $\begin{array}{c\|c} 5 & 5 \\ \hline 4 & 3 \end{array}$ b. Pasien tampak mengalami keterbatasan gerak pada kedua tungkai c. Hasil pengkajian barthel index didapatkan skor 16 artinya pasien mengalami ketergantungan ringan d. Pasien tampak menggunakan alat bantu yaitu kruk (tongkat)	Kondisi fisik (pajanan penyakit) ↓ Kesulitan dalam memenuhi kebutuhan dasar aktivitas ↓ Penurunan fungsi motorik dan muskuloskeletal ↓ Immobilisasi ↓ Penurunan masa otot ↓ Penurunan stabilitas ↓ Kerusakan muskuloskeletal ↓ Kekuatan otot menurun ↓ Gangguan mobilitas fisik	Gangguan mobilitas fisik

2	Data Subjektif: a. Pasien mengeluh kedua kakinya bengkak sejak 3 bulan yang lalu dan sempat membaik, akan tetapi membengkak kembali pada tanggal 20 November 2021 Data Objektif: a. Tampak edema pada kedua eksterimitas bawah, edema derajat 1 b. Tungkai bawah terdapat edema dan kulit kering c. Kulit yang mengalami kerusakan akibat kering dan edema memiliki luas sekitar 10 x 5 cm pada tungkai kiri dan 7 x 5 cm pada tungkai kanan	Kondisi fisik (pajanan penyakit) ↓ Penurunan mobilitas ↓ Perubahan sistem integumen kulit ↓ Kontriksi pembulu darah ↓ Sel kulit menjadi mati ↓ Gangguan integritas kulit	Gangguan integritas kulit
3	Data Subjektif: a. Pasien mengatakan pernah kurang lebih 10 kali terjatuh dalam 3 bulan terakhir ketika sedang berjalan b. Pasien merasa kedua kakinya lemah Data Objektif: a. Gaya berjalan tampak lemah b. Hasil pengkajian skala morse didapatkan skor 80 artinya pasien mengalami risiko jatuh tinggi	Kondisi fisik (pajanan penyakit) ↓ Immobilisasi ↓ Penurunan masa otot ↓ Penurunan stabilitas ↓ Perubahan sistem muskuloskeletal ↓ Kelemahan/keterbatasan gerak ↓ Penggunaan alat bantu ↓ Risiko jatuh	Risiko jatuh

UNIVERSITAS ISLAM NEGERI ALAUDDIN MAKASSAR

4.2 Diagnosis Keperawatan

No	Diagnosis Keperawatan
1	Gangguan mobilitas fisik berhubungan dengan penurunan kekuatan otot dibuktikan dengan: Data Subjektif: a. Pasien mengeluh sulit berjalan karena kedua kakinya terasa lemah sejak 1 tahun yang lalu b. Pasien mengatakan aktivitas yang perlu dibantu saat ini yaitu berjalan, keluar masuk WC dan penggunaan jamban seperti perlu didampingi ketika BAB atau BAK di WC c. Pasien mengeluh kakinya sulit untuk digerakan d. Pasien merasa kedua kakinya lemah Data Objektif: a. Kekuatan otot : $\begin{array}{c\|c} 5 & 5 \\ \hline 4 & 3 \end{array}$ b. Pasien tampak mengalami keterbatasan gerak pada kedua tungkai c. Hasil pengkajian barthel index didapatkan skor 16 artinya pasien mengalami ketergantungan ringan d. Pasien tampak menggunakan alat bantu yaitu kruk (tongkat)
2	Gangguan integritas kulit berhubungan dengan penurunan mobilitas dibuktikan dengan Data Subjektif: a. Pasien mengeluh kedua kakinya bengkak sejak 3 bulan yang lalu dan sempat membaik, akan tetapi membengkak kembali pada tanggal 20 November 2021 Data Objektif: a. Tampak edema pada kedua eksterimitas bawah, edema derajat 1 b. Tungkai bawah terdapat edema dan kulit kering c. Kulit yang mengalami kerusakan akibat kering dan edema memiliki luas sekitar 10 x 5 cm pada tungkai kiri dan 7 x 5 cm pada tungkai kanan
3	Risiko jatuh dibuktikan dengan penggunaan alat bantu berjalan

UNIVERSITAS ISLAM NEGERI
ALAUDDIN
MAKASSAR

4.3 Intervensi Keperawatan

No	Diagnosis Keperawatan	Luaran Keperawatan	Intervensi	Rasional
1	Gangguan mobilitas fisik berhubungan dengan penurunan kekuatan otot dibuktikan dengan: Data Subjektif: a. Pasien mengeluh sulit berjalan karena kedua kakinya terasa lemah sejak 1 tahun yang lalu b. Pasien mengatakan aktivitas yang perlu dibantu saat ini yaitu berjalan, keluar masuk WC dan penggunaan jamban seperti perlu didampingi ketika BAB atau BAK di WC c. Pasien mengeluh kakinya sulit untuk digerakan d. Pasien merasa kedua kakinya lemah Data Objektif: a. Kekuatan otot : 5 5 / 4 3 b. Pasien tampak mengalami keterbatasan gerak pada kedua tungkai c. Hasil pengkajian barthel index didapatkan skor 16 artinya pasien mengalami ketergantungan ringan d. Pasien tampak menggunakan alat bantu yaitu kruk (tongkat)	Setelah dilakukan intervensi keperawatan selama 3×24 jam, diharapkan mobilitas fisik meningkat dengan kriteria hasil: a. Pergerakan ekstremitas meningkat b. Kekuatan otot meningkat menjadi 5 c. Gerakan terbatas menurun	**Dukungan Mobilisasi** **Observasi** a. Monitor frekuensi jantung dan tekanan darah sebelum memulai mobilisasi b. Monitor kondisi umum selama melakukan mobilisasi **Terapeutik** a. Fasilitasi aktivitas mobilisasi dengan alat bantu b. Libatkan keluarga untuk membantu pasien dalam meningkatkan pergerakan **Edukasi** a. Jelaskan tujuan prosedur mobilisasi b. Anjurkan mobilisasi sederhana yang harus dilakukan Intervensi pendukung: **Pengaturan posisi** **Observasi** a. Monitor status oksigenasi sebelum dan sesudah mengubah posisi	**Dukungan Mobilisasi** **Observasi** a. Mengetahui tekanan darah serta frekuensi jantung ketika akan melakukan mobilisasi fisik b. Mengetahui kondisi umum ketika melakukan mobilisasi **Terapeutik** a. Meningkatkan sirkulasi darah, mencegah atrofi otot maupun terjadinya kontraktur b. Keluarga merupakan sistem pendukung utama untuk membantu pasien dalam meningkatkan pergerakan **Edukasi** a. Meningkatkan pengetahuan pasien dan keluarga mengenai tujuan mobilisasi b. Meningkatkan sirkulasi darah, mencegah atrofi otot maupun terjadinya kontraktur **Pengaturan posisi** **Observasi** a. Mengetahui status oksigenasi dengan melihat frekuensi napas sebelum dilakukan perubahan posisi

UNIVERSITAS ISLAM NEGERI ALAUDDIN MAKASSAR

			Teraputik a. Motivasi melakukan ROM pasif atau aktif **Edukasi** a. Informasikan saat akan dilakukan perubahan posisi	**Terapeutik** a. Meningkatkan kekuatan otot pasien, melancarkan peredaran darah dan mencegah dampak immobilisasi **Edukasi** a. Memberikan pemahaman agar pasien mempersipakan untk dilakukan perubahan posisi
2	Gangguan integritas kulit berhubungan dengan penurunan mobilitas dibuktikan dengan Data Subjektif: a. Pasien mengeluh kedua kakinya bengkak sejak 3 bulan yang lalu dan sempat membaik, akan tetapi membengkak kembali pada tanggal 20 November 2021 Data Objektif: a. Tampak edema pada kedua eksterimitas bawah, edema derajat 1 b. Tungkai bawah terdapat edema dan kulit kering c. Kulit yang mengalami kerusakan akibat kering dan edema memiliki luas sekitar 10 x 5 cm pada tungkai kiri dan 7 x 5 cm pada tungkai kanan	Setelah dilakukan intervensi keperawatan selama 3×24 jam, diharapkan integritas kulit dan jaringan meningkat dengan kriteria hasil: a. Kerusakan lapisan kulit menurun b. Tekstur membaik	**Perawatan Integritas Kulit** **Observasi** a. Identifikasi penyebab gangguan integritas kulit (mis. Perubahan sirkulasi, perubahan status nutrisi, penurunan kelembaban, suhu lingkungan ekstrem, penurunan mobilitas) **Terapeutik** a. Gunakan produk berbahan petrolium atau minyak pada kulit kering b. Hindari produk berbahan alkohol pada kulit kering **Edukasi** a. Anjurkan menggunakan pelembab (mis. Lotion, serum) b. Anjurkan minum air yang cukup c. Anjurkan meningkatkan asupan nutrisi d. Anjurkan meningkatkan asupan	**Observasi** a. Mengetahui penyebab gangguan integritas kulit agar dapat memberikan intervensi yang sesuai **Terapeutik** a. Dapat melembabakan kulit kering b. Produk berbahan alkohol dapat menyebabkan kulit kering, iritasi, dan kasar **Edukasi** a. Memberikan pemahaman untuk mengatasi kulit kering dengan pelembab b. Minum air yang cukup dapat menjaga kelembaban kulit c. Menjaga kesehatan kulit dengan mengkonsumsi makanan sehat bernutrisi d. Menjaga kesehatan kulit

UNIVERSITAS ISLAM NEGERI ALAUDDIN MAKASSAR

			buah dan sayur e. Anjurkan menghindari terpapar suhu ekstrem	dengan mengkonsumsi buah dan sayur e. Suhu ektrem dapat merusak lapisan kulit
3	Risiko jatuh dibuktikan dengan penggunaan alat bantu berjalan	Setelah dilakukan intervensi keperawatan selama 3×24 jam, diharapkan tingkat jatuh menurun dengan kriteria hasil: a. Jatuh saat berdiri menurun	**Pencegahan jatuh** **Observasi** a. Identifikasi faktor risiko jatuh b. Identifikasi risiko jatuh setidaknya sekali setiap shift atau sesuai dengan kebijakan institusi c. Hitung risiko jatuh dengan menggunakan skala morse **Terapeutik** a. Pastikan roda tempat tidur dan kursi roda selalu dalam kondisi terkunci b. Pasang *handrell* tempat tidur **Edukasi** a. Anjurkan memanggil perawat jika membutuhkan bantuan untuk berpindah b. Anjurkan berkonsentrasi untuk menjaga keseimbangan tubuh	**Observasi** a. Mengenal perilaku dan faktor-faktor yang berpotensi mengakibatkan jatuh b. Memonitor adanya risiko jatuh guna melakukan pencegahan c. Mengetahui tingkat resiko jatuh **Terapeutik** a. Meminimalisir resiko jatuh dari tempat tidur atau kursi roda b. Membuat pasien memiliki rasa aman, dapat mengatur diri dan mengurangi ketakutan karena ditinggal sendiri **Edukasi** a. Menurunkan resiko terjatuh b. Meminimalisir risiko jatuh

UNIVERSITAS ISLAM NEGERI
ALAUDDIN
MAKASSAR

4.4 Implementasi Keperawatan

Minggu pertama
Selasa, 12-10-2021

No	Diagnosis Keperawatan	Hari/Tgl/Jam	Implementasi Keperawatan	Nama Jelas
1	Gangguan mobilitas fisik berhubungan dengan penurunan kekuatan otot dibuktikan dengan Data Subjektif: a. Pasien mengeluh sulit berjalan karena kedua kakinya terasa lemah sejak 1 tahun yang lalu b. Pasien mengatakan aktivitas yang perlu dibantu saat ini yaitu berjalan, keluar masuk WC dan penggunaan jamban seperti perlu didampingi ketika BAB atau BAK di WC c. Pasien mengeluh kakinya sulit untuk digerakan d. Pasien merasa kedua kakinya lemah Data Objektif: a. Kekuatan otot : 5 | 5 / 4 | 3 b. Pasien tampak mengalami keterbatasan gerak pada kedua tungkai c. Hasil pengkajian barthel index didapatkan skor 16 artinya pasien mengalami ketergantungan ringan d. Pasien tampak menggunakan alat bantu yaitu kruk (tongkat)	Selasa, 12-10-2021/09.15 WITA Selasa, 12-10-2021/09.25 WITA Selasa, 12-10-2021/09.20 WITA Selasa, 12-10-2021/09.25 WITA Selasa, 12-10-2021/09.00 WITA Selasa, 12-10-2021/09.10 WITA	**Dukungan Mobilisasi** **Observasi** a. Memonitor dengan mengukur frekuensi jantung dan tekanan darah sebelum memulai mobilisasi Hasil: Tekanan darah 120/90, frekuensi jatung: 76 kali/menit b. Memonitor kondisi umum selama melakukan mobilisasi Hasil: Pasien tampak koperatif selama melakukan mobilisasi, pasien tampak masih kesulitan dalam menggerakan tungkai bawah **Terapeutik** a. Memfasilitasi aktivitas mobilisasi dengan alat bantu Hasil: Pasien dilatih untuk berjalan dengan menggunakan alat bantu kruk (tongkat) b. Melibatkan keluarga dalam membantu pasien untuk meningkatan pergerakan Hasil: Keluarga terlibat dalam melakukan mobilisasi untuk berjalan maupun dalam melakukan latihan rentang gerak **Edukasi** a. Menjelaskan tujuan prosedur mobilisasi Hasil: Setelah diberikan edukasi pasien dan keluarga mengatakan memahami tujuan mobilisasi b. Memberikan anjurkan mobilisasi sederhana yang harus dilakukan Hasil: Pasien dan keluarga mengatakan	Mia Maulydia

			memahami anjuran untuk melakukan mobilisasi sederhana seperti duduk di tempat tidur, berjalan maupun melakukan latihan rentang gerak Intervensi pendukung: **Pengaturan posisi** **Observasi**	
		Selasa, 12-10-2021/09.20 WITA	a. Memonitor status oksigenasi sebelum dan sesudah mengubah posisi dengan mengukur frekuensi napas serta saturasi oksigen Hasil: sebelum pengaturan posisi RR: 18 kali/menit, setelah RR: 20 kali/menit, saturasi oksigen 98%	
		Selasa, 12-10-2021/08.25 WITA	**Terapeutik** a. Memotivasi dengan memberikan ROM Pasif Hasil: Pasien tampak koperatif dalam melakukan ROM, pasien mengatakan lebih segar setelah diberikan tindakan ROM, Kekuatan otot : 5 5 / 4 3	
		Selasa, 12-10-2021/08.20 WITA	**Edukasi** a. Memberikan informasi ketika akan dilakukan perubahan posisi Hasil: Pasien memahami apabila akan dilakukan perubahan posisi	
2	Risiko jatuh dibuktikan dengan penggunaan alat bantu berjalan	Selasa, 12-10-2021/11.30 WITA	**Pencegahan jatuh** **Observasi** a. Mengidentifikasi faktor risiko jatuh Hasil: pasien menggunakan alat bantu kruk (tongkat), gaya berjalan lemah	
		Selasa, 12-10-2021/14.15 WITA	b. Mengidentifikasi risiko jatuh setidaknya sekali setiap shift atau sesuai dengan kebijakan institusi Hasil: setelah pasien dikaji tingkat risiko pasien	

UNIVERSITAS ISLAM NEGERI ALAUDDIN MAKASSAR

		Selasa, 12-10-2021/14.30 WITA Selasa, 12-10-2021/12.40 WITA Selasa, 12-10-2021/12.42 WITA Selasa, 12-10-2021/12.50 WITA Selasa, 12-10-2021/13.45 WITA	masuk kategori risiko jatuh tinggi dan pasien mengatakan tidak mengalami jatuh pada hari ini c. Menghitung risiko jatuh dengan menggunakan skala morse Hasil: skala morse: 80 (risiko tinggi) **Terapeutik** a. Memastikan roda tempat tidur dan kursi roda selalu dalam kondisi terkunci Hasil: tampak roda tempat tidur selalu terkunci b. Memasang *handrell* tempat tidur Hasil: tampak *Handrell* tempat tidur terpasang **Edukasi** a. Memberikan anjurkan memanggil perawat jika membutuhkan bantuan untuk berpindah Hasil: Keluarga memahami anjuran memanggil perawat jika membutuhkan bantuan untuk berpindah b. Memberikan anjurkan berkonsentrasi untuk menjaga keseimbangan tubuh Hasil: Pasien memahami anjuran berkonsentrasi untuk menjaga keseimbangan tubuh	

Rabu, 13-10-2021

No	Diagnosis Kpeerawatan	Hari/Tgl/Jam	Implementasi Keperawatan	Nama Jelas
1	Gangguan mobilitas fisik berhubungan dengan penurunan kekuatan otot dibuktikan dengan Data Subjektif: a. Pasien mengeluh sulit berjalan karena kedua kakinya terasa lemah sejak 1 tahun yang lalu b. Pasien mengatakan aktivitas yang perlu dibantu saat ini yaitu berjalan, keluar masuk WC dan penggunaan jamban seperti perlu didampingi ketika BAB	Rabu, 13-10-2021/10.00 WITA Rabu, 13-10-2021/10.10 WITA	**Dukungan Mobilisasi** **Observasi** a. Memonitor dengan mengukur frekuensi jantung dan tekanan darah sebelum memulai mobilisasi Hasil: Tekanan darah 137/86, frekuensi jantung: 88 kali/menit b. Memonitor kondisi umum selama melakukan mobilisasi Hasil: Pasien tampak koperatif selama melakukan mobilisasi, pasien tampak masih kesulitan dalam menggerakan tungkai bawah	Mia Maulydia

UNIVERSITAS ISLAM NEGERI ALAUDDIN MAKASSAR

	atau BAK di WC c. Pasien mengeluh kakinya sulit untuk digerakan d. Pasien merasa kedua kakinya lemah Data Objektif: a. Kekuatan otot : 5 5 / 4 3 b. Pasien tampak mengalami keterbatasan gerak pada kedua tungkai c. Hasil pengkajian barthel index didapatkan skor 16 artinya pasien mengalami ketergantungan ringan d. Pasien tampak menggunakan alat bantu yaitu kruk (tongkat)	Rabu, 13-10-2021/10.05 WITA Rabu, 13-10-2021/10.10 WITA Rabu, 13-10-2021/10.03 WITA Rabu, 13-10-2021/08.45 WITA Rabu, 13-10-2021/08.40 WITA	**Terapeutik** a. Memfasilitasi aktivitas mobilisasi dengan alat bantu Hasil: Pasien dilatih untuk berjalan dengan menggunakan alat bantu kruk (tongkat) dan tampak mampu berjalan dengan bantuan tongkat b. Melibatkan keluarga untuk membantu pasien dalam meningkatkan pergerakan Hasil: Keluarga terlibat dalam pemberian latihan untuk berjalan dan latihan rentang gerak Intervensi pendukung: **Pengaturan posisi** **Observasi** a. Memonitor status oksigenasi sebelum dan setelah melakukan perubahan posisi dengan mengukur frekuensi napas serta saturasi oksigen Hasil: sebelum pengaturan posisi RR 18 kali/menit, setelah: RR 19 kali/menit, saturasi oksigen 98% **Terapeutik** a. Memotivasi melakukan ROM pasif Hasil: Pasien tampak koperatif dalam melakukan ROM, pasien mengatakan lebih segar setelah diberikan tindakan ROM, Kekuatan otot : 5 5 / 4 3 **Edukasi** a. Memberikan informasi ketika akan dilakukan perubahan posisi Hasil: Pasien memahami apabila akan dilakukan perubahan posisi	

ALAUDDIN MAKASSAR

2	Risiko jatuh dibuktikan dengan penggunaan alat bantu berjalan	Rabu, 13-10-2021/10.30 WITA Rabu, 13-10-2021/14.15 WITA Rabu, 13-10-2021/13.30 WITA Rabu, 13-10-2021/11.40 WITA Rabu, 13-10-2021/08.50 WITA Rabu, 13-10-2021/13.45 WITA	**Pencegahan jatuh** **Observasi** a. Mengidentifikasi risiko jatuh setidaknya sekali setiap shift atau sesuai dengan kebijakan institusi Hasil: setelah pasien dikaji tingkat risiko pasien masuk kategori risiko jatuh tinggi dan pasien mengatakan tidak mengalami jatuh pada hari ini b. Menghitung risiko jatuh dengan menggunakan skala morse Hasil: skala morse: 80 (risiko tinggi) **Terapeutik** a. Memastikan roda tempat tidur dan kursi roda selalu dalam kondisi terkunci Hasil: tampak roda tempat tidur terkunci b. Memasang *handrell* tempat tidur Hasil: tampak *Handrell* tempat tidur terpasang **Edukasi** a. Memberikan anjurkan memanggil perawat jika membutuhkan bantuan untuk berpindah Hasil: Keluarga memahami anjuran memanggil perawat jika membutuhkan bantuan untuk berpindah b. Memberikan anjurkan berkonsentrasi untuk menjaga keseimbangan tubuh Hasil: Pasien memahani anjuran berkonsentrasi untuk menjaga keseimbangan tubuh	

Kamis, 14-10-2021

No	Diagnosis Keperawatan	Hari/Tgl/Jam	Implementasi Keperawatan	Nama Jelas
1	Gangguan mobilitas fisik beruhubungan dengan penurunan kekuatan otot dibuktikan dengan: Data Subjektif: a. Pasien mengeluh sulit berjalan karena kedua kakinya terasa lemah sejak 1	Kamis, 14-10-2021/13.05 WITA Kamis, 14-10-	**Dukungan Mobilisasi** **Observasi** a. Memonitor dengan mengukur frekuensi jantung dan tekanan darah sebelum memulai mobilisasi Hasil: Tekanan darah: 128/80, frekuensi jantung: 80 kali/menit	Mia Maulydia

	tahun yang lalu b. Pasien mengatakan aktivitas yang perlu dibantu saat ini yaitu berjalan, keluar masuk WC dan penggunaan jamban seperti perlu didampingi ketika BAB atau BAK di WC c. Pasien mengeluh kakinya sulit untuk digerakan d. Pasien merasa kedua kakinya lemah Data Objektif: a. Kekuatan otot : 5 5 / 4 3 b. Pasien tampak mengalami keterbatasan gerak pada kedua tungkai c. Hasil pengkajian barthel index didapatkan skor 16 artinya pasien mengalami ketergantungan ringan d. Pasien tampak menggunakan alat bantu yaitu kruk (tongkat)	2021/13.15 WITA Kamis, 14-10-2021/13.10 WITA Kamis, 14-10-2021/13.15 WITA Kamis, 14-10-2021/08.30 WITA Kamis, 14-10-2021/08.35 WITA	b. Memonitor kondisi umum selama melakukan mobilisasi Hasil: Pasien tampak koperatif selama melakukan mobilisasi, pasien tampak masih sulit dalam menggerakan tungkai bawah **Terapeutik** a. Memfasilitasi aktivitas mobilisasi dengan alat bantu Hasil: Pasien dilatih untuk berjalan dengan menggunakan alat bantu kruk (tongkat) dan tampak mampu berjalan dengan bantuan tongkat b. Melibatkan keluarga untuk membantu pasien dalam meningkatkan pergerakan Hasil: Keluarga terlibat dalam pemberian latihan untuk berjalan dan latihan rentang gerak Intervensi pendukung: **Pengaturan posisi** **Observasi** a. Memonitor status oksigenasi sebelum dan setelah melakukan perubahan posisi dengan mengukur frekuensi napas serta saturasi oksigen Hasil: sebelum pengaturan posisi RR 18 kali/menit, setelah: RR 18 kali/menit, saturasi oksigen 98% **Terapeutik** a. Memotivasi melakukan ROM pasif Hasil: Pasien tampak koperatif dalam melakukan ROM, pasien mengatakan lebih segar setelah diberikan tindakan ROM Kekuatan otot : 5 5 / 4 3	

UNIVERSITAS ISLAM NEGERI ALAUDDIN MAKASSAR

2	Risiko jatuh dibuktikan dengan penggunaan alat bantu berjalan	Kamis, 14-10-2021/08.25 WITA Kamis, 14-10-2021/13.40 WITA Kamis, 14-10-2021/13.45 WITA Kamis, 14-10-2021/09.10 WITA Kamis, 14-10-2021/09.15 WITA Kamis, 14-10-2021/09.30 WITA	**Edukasi** a. Memberikan informasi ketika akan dilakukan perubahan posisi Hasil: Pasien mengatakan memahami apabila akan dilakuakan perubahan posisi **Pencegahan jatuh** **Observasi** a. Mengidentifikasi risiko jatuh setidaknya sekali setiap shift atau sesuai dengan kebijakan institusi Hasil: setelah pasien dikaji tingkat risiko pasien masuk kategori risiko jatuh tinggi dan pasien mengatakan tidak mengalami jatuh pada hari ini b. Menghitung risiko jatuh dengan menggunakan skala morse Hasil: skala morse: 80 (risiko tinggi) **Terapeutik** a. Memastikan roda tempat tidur dan kursi roda selalu dalam kondisi terkunci Hasil: tampak roda tempat tidur terkunci b. Memasang *handrell* tempat tidur Hasil: tampak *Handrell* tempat tidur terpasang **Edukasi** a. Memberikan anjurkan memanggil perawat jika membutuhkan bantuan untuk berpindah Hasil: Keluarga memahami anjuran memanggil perawat jika membutuhkan bantuan untuk berpindah	

ALAUDDIN MAKASSAR

Jumat, 15-10-2021

No	Diagnosis Keperawatan	Hari/Tgl/Jam	Implementasi Keperawatan	Nama Jelas
1	Gangguan mobilitas fisik beruhubungan dengan penurunan kekuatan otot dibuktikan dengan: Data Subjektif: a. Pasien mengeluh sulit berjalan karena kedua kakinya terasa lemah sejak 1 tahun yang lalu b. Pasien mengatakan aktivitas yang perlu dibantu saat ini yaitu berjalan, keluar masuk WC dan penggunaan jamban seperti perlu didampingi ketika BAB atau BAK di WC c. Pasien mengeluh kakinya sulit untuk digerakan d. Pasien merasa kedua kakinya lemah Data Objektif: a. Kekuatan otot : $\begin{array}{c\|c} 5 & 5 \\ \hline 4 & 3 \end{array}$ b. Pasien tampak mengalami keterbatasan gerak pada kedua tungkai c. Hasil pengkajian barthel index didapatkan skor 16 artinya pasien mengalami ketergantungan ringan d. Pasien tampak menggunakan alat bantu yaitu kruk (tongkat)	Jumat, 15-10-2021/11.05 WITA Jumat, 15-10-2021/11.15 WITA Jumat, 15-10-2021/11.10 WITA Jumat, 15-10-2021/11.15 WITA Jumat, 15-10-2021/09.00 WITA Jumat, 15-10-2021/09.10 WITA	**Dukungan Mobilisasi** **Observasi** a. Memonitor dengan mengukur frekuensi jantung dan tekanan darah sebelum melakukan mobilisasi Hasil: Tekanan darah 120/80, frekuensi jantung 82 kali/menit b. Memonitor kondisi umum selama melakukan mobilisasi Hasil: Pasien tampak koperatif selama melakukan mobilisasi, pasien tampak masih sulit dalam menggerakan tungkai bawah **Terapeutik** a. Memfasilitasi aktivitas mobilisasi dengan alat bantu Hasil: Pasien dilatih untuk berjalan dengan menggunakan alat bantu kruk (tongkat) dan tampak mampu berjalan dengan bantuan tongkat b. Melibatkan keluarga untuk membantu pasien dalam meningkatkan pergerakan Hasil: Keluarga terlibat dalam pemberian latihan untuk berjalan dan latihan rentang gerak Intervensi pendukung: **Pengaturan posisi** **Observasi** a. Memonitor status oksigenasi sebelum dan sesudah mengubah posisi Hasil: sebelum: pernapasan 20 kali/menit, setelah: 20 kali/menit, saturasi oksigen 99% **Terapeutik** a. Memotivasi melakukan ROM pasif Hasil: Pasien tampak koperatif dalam melakukan ROM, pasien mengatakan lebih segar setelah	Mia Maulydia

UNIVERSITAS ISLAM NEGERI ALAUDDIN MAKASSAR

			diberikan tindakan ROM, Kekuatan otot : $\begin{array}{c\|c} 5 & 5 \\ \hline 4 & 3 \end{array}$	
		Jumat, 15-10-2021/09.05 WITA	**Edukasi** a. Memberikan informasi ketika akan dilakukan perubahan posisi Hasil: Pasien mengatakan memahami apabila akan dilakukan perubahan posisi	
2	Risiko jatuh dibuktikan dengan penggunaan alat bantu berjalan	Jumat, 15-10-2021/12.40 WITA	**Pencegahan jatuh** **Observasi** a. Mengidentifikasi risiko jatuh setidaknya sekali setiap shift atau sesuai dengan kebijakan institusi Hasil: setelah pasien dikaji tingkat risiko pasien masuk kategori risiko jatuh tinggi dan pasien mengatakan tidak mengalami jatuh pada hari ini	
		Jumat, 15-10-2021/12.45 WITA	b. Menghitung risiko jatuh dengan menggunakan skala morse Hasil: skala morse: 80 (risiko tinggi)	
		Jumat, 15-10-2021/13.10 WITA	**Terapeutik** a. Memastikan roda tempat tidur dan kursi roda selalu dalam kondisi terkunci Hasil: tampak roda tempat tidur terkunci	
		Jumat, 15-10-2021/13.15 WITA	b. Memasang *handrell* tempat tidur Hasil: tampak *Handrell* tempat tidur terpasang	
		Jumat, 15-10-2021/09.30 WITA	**Edukasi** a. Memberikan anjurkan memanggil perawat jika membutuhkan bantuan untuk berpindah Hasil: Keluarga memahami anjuran memanggil perawat jika membutuhkan bantuan untuk berpindah	

Sabtu, 16-10-2021

No	Diagnosis Keperawatan	Hari/Tgl/Jam	Implementasi Keperawatan	Nama Jelas
1	Gangguan mobilitas fisik berhubungan dengan penurunan kekuatan otot dibuktikan dengan: Data Subjektif: a. Pasien mengeluh sulit berjalan karena kedua kakinya terasa lemah sejak 1 tahun yang lalu b. Pasien mengatakan aktivitas yang perlu dibantu saat ini yaitu berjalan, keluar masuk WC dan penggunaan jamban seperti perlu didampingi ketika BAB atau BAK di WC c. Pasien mengeluh kakinya sulit untuk digerakan d. Pasien merasa kedua kakinya lemah Data Objektif: a. Kekuatan otot : 5 | 5 / 4 | 3 b. Pasien tampak mengalami keterbatasan gerak pada kedua tungkai c. Hasil pengkajian barthel index didapatkan skor 16 artinya pasien mengalami ketergantungan ringan d. Pasien tampak menggunakan alat bantu yaitu kruk (tongkat)	Sabtu, 16-10-2021/13.05 WITA Sabtu, 16-10-2021/13.15 WITA Sabtu, 16-10-2021/13.10 WITA Sabtu, 16-10-2021/13.15 WITA Sabtu, 16-10-2021/08.10 WITA Sabtu, 16-10-2021/08.20 WITA	**Dukungan Mobilisasi** **Observasi** a. Memonitor dengan mengukur frekuensi jantung dan tekanan darah sebelum memulai mobilisasi Hasil: Tekanan darah 125/81, frekuensi jatung: 84 kali/menit b. Memonitor kondisi umum selama melakukan mobilisasi Hasil: Pasien tampak koperatif selama melakukan mobilisasi, namun pasien tampak masih sulit menggerakan tungkai bawah **Terapeutik** a. Memfasilitasi aktivitas mobilisasi dengan alat bantu Hasil: Pasien dilatih untuk berjalan dengan menggunakan alat bantu kruk (tongkat) dan tampak mampu berjalan dengan bantuan tongkat b. Melibatkan keluarga untuk membantu pasien dalam meningkatkan pergerakan Hasil: Keluarga terlibat dalam pemberian latihan untuk berjalan dan latihan rentang gerak Intervensi pendukung: **Pengaturan posisi** **Observasi** a. Memonitor status oksigenasi sebelum dan sesudah mengubah posisi Hasil: sebelum pengaturan posisi RR 18 kali/menit, setelah: 19 kali/menit, saturasi oksigen 99% **Terapeutik** a. Memotivasi melakukan ROM pasif Hasil: Pasien tampak koperatif dalam melakukan	Mia Maulydia

UNIVERSITAS ISLAM NEGERI ALAUDDIN MAKASSAR

			ROM, pasien mengatakan lebih segar setelah diberikan tindakan ROM, Kekuatan otot : $\begin{array}{c\|c} 5 & 5 \\ \hline 4 & 3 \end{array}$	
		Sabtu, 16-10-2021/08.15 WITA	**Edukasi** a. Memberikan informasi ketika akan dilakukan perubahan posisi Hasil: Pasien mengatakan memahami apabila akan dilakukan perubahan posisi	
2	Risiko jatuh dibuktikan dengan penggunaan alat bantu berjalan	Sabtu, 16-10-2021/08.05 WITA	**Pencegahan jatuh** **Observasi** a. Mengidentifikasi risiko jatuh setidaknya sekali setiap shift atau sesuai dengan kebijakan institusi Hasil: setelah pasien dikaji tingkat risiko pasien masuk kategori risiko jatuh tinggi dan pasien mengatakan tidak mengalami jatuh pada hari ini	
		Sabtu, 16-10-2021/11.40 WITA	b. Menghitung risiko jatuh dengan menggunakan skala morse Hasil: skala morse: 80 (risiko tinggi)	
		Sabtu, 16-10-2021/11.45 WITA	**Terapeutik** a. Memastikan roda tempat tidur dan kursi roda selalu dalam kondisi terkunci Hasil: tampak roda tempat tidur terkunci	
		Sabtu, 16-10-2021/11.10 WITA	b. Memasang *handrell* tempat tidur Hasil: tampak *Handrell* tempat tidur terpasang	
		Sabtu, 16-10-2021/11.15 WITA	**Edukasi** a. Memberikan anjurkan memanggil perawat jika membutuhkan bantuan untuk berpindah Hasil: Keluarga memahami anjuran memanggil perawat jika membutuhkan bantuan untuk berpindah	

UNIVERSITAS ISLAM NEGERI ALAUDDIN MAKASSAR

Minggu kedua
Senin, 18-10-2021

No	Diagnosis Keperawatan	Hari/Tgl/Jam	Impelementasi Keperawatan	Nama Jelas
1	Gangguan mobilitas fisik beruhubungan dengan penurunan kekuatan otot dibuktikan dengan Data Subjektif: a. Pasien mengeluh sulit berjalan karena kedua kakinya terasa lemah sejak 1 tahun yang lalu b. Pasien mengatakan aktivitas yang perlu dibantu saat ini yaitu berjalan, keluar masuk WC dan penggunaan jamban seperti perlu didampingi ketika BAB atau BAK di WC c. Pasien mengeluh kakinya sulit untuk digerakan d. Pasien merasa kedua kakinya lemah Data Objektif: a. Kekuatan otot : 5 5 / 4 3 b. Pasien tampak mengalami keterbatasan gerak pada kedua tungkai c. Hasil pengkajian barthel index didapatkan skor 16 artinya pasien mengalami ketergantungan ringan d. Pasien tampak menggunakan alat bantu yaitu kruk (tongkat)	Senin, 18-10-2021/13.00 WITA Senin, 18-10-2021/13.10 WITA Senin, 18-10-2021/13.05 WITA Senin, 18-10-2021/13.10 WITA Senin, 18-10-2021/10.00 WITA	**Dukungan Mobilisasi** **Observasi** a. Memonitor dengan mengukur frekuensi jantung dan tekanan darah sebelum memulai mobilisasi Hasil: Tekanan darah 124/80, frekuensi jantung 80 kali/menit b. Memonitor kondisi umum selama melakukan mobilisasi Hasil: Pasien tampak koperatif selama melakukan mobilisasi, pasien mengatakan kakinya sudah lebih mudah digerakan **Terapeutik** a. Memfasilitasi aktivitas mobilisasi dengan alat bantu Hasil: Pasien dilatih untuk berjalan dengan menggunakan alat bantu kruk (tongkat) dan tampak mampu berjalan dengan bantuan tongkat b. Melibatkan keluarga untuk membantu pasien dalam meningkatkan pergerakan Hasil: Keluarga terlibat dalam pemberian latihan untuk berjalan dan latihan rentang gerak Intervensi pendukung: **Pengaturan posisi** **Observasi** a. Memonitor status oksigenasi sebelum dan sesuadh mengubah posisi dengan mengukur frekuensi napas serta saturasi oksigen Hasil: Sebelum pengaturan posisi RR 18 kali/menit, setelah: RR 20 kali/menit, saturasi oksigen 98%	Mia Maulydia

UNIVERSITAS ISLAM NEGERI ALAUDDIN MAKASSAR

		Senin, 18-10-2021/10.10 WITA	**Terapeutik** a. Memotivasi dengan melakukan ROM pasif Hasil: Pasien tampak koperatif dalam melakukan ROM, pasien mengatakan lebih segar setelah diberikan tindakan ROM, pasien mengatakan kakinya sudah lebih mudah digerakan, namun pasien mengatakan masih sulit berjalan Kekuatan otot : $\begin{array}{c\|c} 5 & 5 \\ \hline 4 & 4 \end{array}$	
		Senin, 18-10-2021/10.05 WITA	**Edukasi** a. Memberikan informasi ketika akan dilakukan perubahan posisi Hasil: Pasien mengatakan memahami apabila akan dilakukan perubahan posisi	
2	Risiko jatuh dibuktikan dengan penggunaan alat bantu berjalan	Senin, 18-10-2021/09.10 WITA	**Pencegahan jatuh** **Observasi** a. Mengidentifikasi risiko jatuh setidaknya sekali setiap shift atau sesuai dengan kebijakan institusi Hasil: setelah pasien dikaji tingkat risiko pasien masuk kategori risiko jatuh tinggi dan pasien mengatakan tidak mengalami jatuh pada hari ini	
		Senin, 18-10-2021/09.15 WITA	b. Menghitung risiko jatuh dengan menggunakan skala morse Hasil: skala morse: 80 (risiko tinggi)	
		Senin, 18-10-2021/08.30 WITA	**Terapeutik** a. Memastikan roda tempat tidur dan kursi roda selalu dalam kondisi terkunci Hasil: tampak roda tempat tidur terkunci	
		Senin, 18-10-2021/08.40 WITA	b. Memasang *handrell* tempat tidur Hasil: tampak *Handrell* tempat tidur terpasang	
		Senin, 18-10-2021/08.20 WITA	**Edukasi** a. Memberikan anjurkan memanggil perawat jika membutuhkan bantuan untuk berpindah	

UNIVERSITAS ISLAM NEGERI ALAUDDIN MAKASSAR

		Senin, 18-10-2021/08.45 WITA	Hasil: Keluarga memahami anjuran memanggil perawat jika membutuhkan bantuan untuk berpindah b. Memberikan anjurkan berkonsentrasi untuk menjaga keseimbangan tubuh Hasil: Pasien memahani anjuran berkonsentrasi untuk menjaga keseimbangan tubuh	

Selasa, 19-10-2021

No	Diagnosis Keperawatan	Hari/Tgl/Jam	Implementasi Keperawatan	Nama Jelas
1	Gangguan mobilitas fisik berhubungan dengan penurunan kekuatan otot dibuktikan dengan Data Subjektif: a. Pasien mengeluh sulit berjalan karena kedua kakinya terasa lemah sejak 1 tahun yang lalu b. Pasien mengatakan aktivitas yang perlu dibantu saat ini yaitu berjalan, keluar masuk WC dan penggunaan jamban seperti perlu didampingi ketika BAB atau BAK di WC c. Pasien mengeluh kakinya sulit untuk digerakan d. Pasien merasa kedua kakinya lemah Data Objektif: a. Kekuatan otot : 5 5 / 4 3 b. Pasien tampak mengalami keterbatasan gerak pada kedua tungkai c. Hasil pengkajian barthel index didapatkan skor 16 artinya pasien mengalami ketergantungan ringan	Selasa, 19-10-2021/09.10 WITA Selasa, 19-10-2021/09.20 WITA Selasa, 19-10-2021/09.05 WITA	**Pengaturan posisi** **Observasi** a. Memonitorstatus oksigenasi sebelum dan sesudah mengubah posisi dengan mengukur frekuensi napas serta saturasi oksigen Hasil: Sebeleum pengaturan posisi RR 20 kali/menit, setelah: RR 20 kali/menit, saturasi oksigen 98% **Terapeutik** a. Memotivasi dengan melakukan ROM pasif Hasil: Pasien tampak koperatif dalam melakukan ROM, pasien mengatakan lebih segar setelah diberikan tindakan ROM, pasien mengatakan kakinya lebih mudah digerakan, namun pasien masih sulit berjalan Kekuatan otot : 5 5 / 4 4 **Edukasi** a. Memberikan informasi ketika kan dilakukan perubahan posisi Hasil: Pasien mengatakan memahami apabila akan dilakukan perubahan posisi	Mia Maulydia

UNIVERSITAS ISLAM NEGERI ALAUDDIN MAKASSAR

	d. Pasien tampak menggunakan alat bantu yaitu kruk (tongkat)			
2	Risiko jatuh dibuktikan dengan penggunaan alat bantu berjalan	Selasa, 19-10-2021/08.20 WITA Selasa, 19-10-2021/08.25 WITA Selasa, 19-10-2021/08.10 WITA Selasa, 19-10-2021/08.15 WITA Selasa, 19-10-2021/08.30 WITA	**Pencegahan jatuh** **Observasi** a. Mengidentifikasi risiko jatuh setidaknya sekali setiap shift atau sesuai dengan kebijakan institusi Hasil: setelah pasien dikaji tingkat risiko pasien masuk kategori risiko jatuh tinggi dan pasien mengatakan tidak mengalami jatuh pada hari ini b. Menghitung risiko jatuh dengan menggunakan skala morse Hasil: skala morse: 80 (risiko tinggi) **Terapeutik** a. Memastikan roda tempat tidur dan kursi roda selalu dalam kondisi terkunci Hasil: tampak roda tempat tidur terkunci b. Memasang *handrell* tempat tidur Hasil: tampak *Handrell* tempat tidur terpasang **Edukasi** a. Memberikan anjurkan memanggil perawat jika membutuhkan bantuan untuk berpindah Hasil: Keluarga memahami anjuran memanggil perawat jika membutuhkan bantuan untuk berpindah	

Rabu, 20-10-2021

No	Diagnosis Keperawatan	Hari/Tgl/Jam	Implementasi Keperawatan	Nama Jelas
1	Gangguan mobilitas fisik berhubungan dengan penurunan kekuatan otot dibuktikan dengan: Data Subjektif: a. Pasien mengeluh sulit berjalan karena kedua kakinya terasa lemah sejak 1 tahun yang lalu	Rabu, 20-10-2021/09.10 WITA	**Pengaturan posisi** **Observasi** a. Memonitor status oksigenasi sebelum dan sesudah mengubah posisi dengan mengukur frekuensi napas serta saturasi oksigen Hasil: Sebelum pengaturan poisis RR 19 kali/menit, setelah: RR 20 kali/menit, saturasi	Mia Maulydia

UNIVERSITAS ISLAM NEGERI ALAUDDIN MAKASSAR

	b. Pasien mengatakan aktivitas yang perlu dibantu saat ini yaitu berjalan, keluar masuk WC dan penggunaan jamban seperti perlu didampingi ketika BAB atau BAK di WC c. Pasien mengeluh kakinya sulit untuk digerakan d. Pasien merasa kedua kakinya lemah Data Objektif: a. Kekuatan otot : 5 5 / 4 3 b. Pasien tampak mengalami keterbatasan gerak pada kedua tungkai c. Hasil pengkajian barthel index didapatkan skor 16 artinya pasien mengalami ketergantungan ringan d. Pasien tampak menggunakan alat bantu yaitu kruk (tongkat)	Rabu, 20-10-2021/09.20 WITA Rabu, 20-10-2021/09.05 WITA	oksigen 99% **Terapeutik** a. Memotivasi melakukan ROM pasif Hasil: Pasien tampak koperatif dalam melakukan ROM, pasien mengatakan lebih segar setelah diberikan tindakan ROM, pasien mengatakan kakinya lebih mudah digerakan, namun pasien masih sulit berjalan Kekuatan otot : 5 5 / 4 4 **Edukasi** a. Memberikan informasi ketika akan dilakukan perubahan posisi Hasil: Pasien mengatakan memahami apabila akan dilakukan perubahan posisi	
2	Gangguan integritas kulit berhubungan dengan penurunan mobilitas dibuktikan dengan Data Subjektif: a. Pasien mengeluh kedua kakinya bengkak sejak 3 bulan yang lalu dan sempat membaik, akan tetapi membengkak kembali pada tanggal 20 November 2021 Data Objektif: a. Tampak edema pada kedua eksterimitas bawah, edema derajat 1 b. Tungkai bawah terdapat edema dan kulit kering	Rabu, 20-10-2021/13.05 WITA Rabu, 20-10-2021/13.35 WITA Rabu, 20-10-	**Perawatan Integritas Kulit** **Observasi** a. Mengidentifikasi penyebab gangguan integritas kulit Hasil: dari hasil anamnesis pasien mengatakan selama sakit jarang beraktivitas sehingga gangguan integritas kulit salah satunya dapat disebabkan oleh penurunan mobilitas **Terapeutik** a. Menggunakan produk berbahan petrolium atau minyak pada kulit kering Hasil: Setelah diberikan pelembab berbahan perrolium kulit pasien tampak lembab b. Menghindari produk berbahan alkohol pada kulit kering	

UNIVERSITAS ISLAM NEGERI ALAUDDIN MAKASSAR

	c. Kulit yang mengalami kerusakan akibat kering dan edema memiliki luas sekitar 10 x 5 cm pada tungkai kiri dan 7 x 5 cm pada tungkai kanan	2021/13.40 WITA Rabu, 20-10-2021/13.20 WITA Rabu, 20-10-2021/13.25 WITA Rabu, 20-10-2021/13.27 WITA Rabu, 20-10-2021/13.30 WITA Rabu, 20-10-2021/13.35 WITA	Hasil: pasien tidak diberikan produk berbahan alkohol pada daerah kulit yang kering, keluarga juga telah memahami anjuran menghindari produk yang mengandung alkohol **Edukasi** a. Menganjurkan menggunakan pelembab Hasil: pasien dan keluarga memahami anjuran dan pasien akan menggunakan pelembab/lotion b. Menganjurkan minum air yang cukup Hasil: pasien dan keluarga mengatakan memahami anjuran dan pasien akan minum air yang cukup setiap hari c. Menganjurkan meningkatkan asupan nutrisi Hasil: pasien dan keluarga mengatakan memahami anjuran dan pasien akan mengkonsumsi makanan yang bernutrisi d. Menganjurkan meningkatkan asupan buah dan sayur Hasil: pasien dan keluarga mengatakan memahami anjuran dan pasien akan mengkonsumsi buah dan sayur secara rutin e. Menganjurkan menghindari terpapar suhu ekstrem Hasil: pasien dan keluarga mengatakan memahami anjuran dan akan menghindari suhu ektrem	
3	Risiko jatuh dibuktikan dengan penggunaan alat bantu berjalan	Rabu, 20-10-2021/08.20 WITA	**Pencegahan jatuh** **Observasi** a. Mengidentifikasi risiko jatuh setidaknya sekali setiap shift atau sesuai dengan kebijakan institusi Hasil: setelah pasien dikaji tingkat risiko pasien masuk kategori risiko jatuh tinggi dan pasien mengatakan tidak mengalami jatuh pada hari ini	

UNIVERSITAS ISLAM NEGERI ALAUDDIN MAKASSAR

		Rabu, 20-10-2021/08.25 WITA Rabu, 20-10-2021/08.10 WITA Rabu, 20-10-2021/08.15 WITA Rabu, 20-10-2021/08.30 WITA	b. Menghitung risiko jatuh dengan menggunakan skala morse Hasil: skala morse: 80 (risiko tinggi) **Terapeutik** a. Memastikan roda tempat tidur dan kursi roda selalu dalam kondisi terkunci Hasil: tampak roda tempat tidur terkunci b. Memasang *handrell* tempat tidur Hasil: tampak *Handrell* tempat tidur terpasang **Edukasi** a. Memberikan anjurkan memanggil perawat jika membutuhkan bantuan untuk berpindah Hasil: Keluarga memahami anjuran memanggil perawat jika membutuhkan bantuan untuk berpindah	

Kamis, 21-10-2021

No	Diagnosis Keperawatan	Hari/Tgl/Jam	Implementasi Keperawatan	Nama Jelas
1	Gangguan mobilitas fisik berhubungan dengan penurunan kekuatan otot dibuktikan dengan: Data Subjektif: a. Pasien mengeluh sulit berjalan karena kedua kakinya terasa lemah sejak 1 tahun yang lalu b. Pasien mengatakan aktivitas yang perlu dibantu saat ini yaitu berjalan, keluar masuk WC dan penggunaan jamban seperti perlu didampingi ketika BAB atau BAK di WC c. Pasien mengeluh kakinya sulit untuk digerakan d. Pasien merasa kedua kakinya lemah Data Objektif:	Kamis, 21-10-2021/08.40 WITA Kamis, 21-10-2021/08.50 WITA	**Pengaturan posisi** **Observasi** a. Memonitor status oksigenasi sebelum dan sesudah mengubah posisi dengan mengukur frekuensi napas dan saturasi oksigen Hasil: sebelum melakukan pengaturan posisi RR 18 kali/menit, setelah: RR 20 kali/menit, saturasi oksigen 98% **Terapeutik** a. Memotivasi dengan memberikan ROM pasif Hasil: Pasien tampak koperatif dalam melakukan ROM, pasien mengatakan lebih segar setelah diberikan tindakan ROM, pasien mengatakan kakinya lebih mudah digerakan, namun pasien masih sulit berjalan	Mia Maulydia

UNIVERSITAS ISLAM NEGERI ALAUDDIN MAKASSAR

	a. Kekuatan otot : $\frac{5}{4}$ | $\frac{5}{3}$ b. Pasien tampak mengalami keterbatasan gerak pada kedua tungkai c. Hasil pengkajian barthel index didapatkan skor 16 artinya pasien mengalami ketergantungan ringan d. Pasien tampak menggunakan alat bantu yaitu kruk (tongkat)	Kamis, 21-10-2021/08.45 WITA	Kekuatan otot : $\frac{5}{4}$ | $\frac{5}{4}$ **Edukasi** a. Memberikan informasi ketika akan dilakukan perubahan posisi Hasil: Pasien mengatakan memahami apabila akan dilakukan perubahan posisi	
2	Gangguan integritas kulit berhubungan dengan penurunan mobilitas dibuktikan dengan Data Subjektif: a. Pasien mengeluh kedua kakinya bengkak sejak 3 bulan yang lalu dan sempat membaik, akan tetapi membengkak kembali pada tanggal 20 November 2021 Data Objektif: a. Tampak edema pada kedua eksterimitas bawah, edema derajat 1 b. Tungkai bawah terdapat edema dan kulit kering c. Kulit yang mengalami kerusakan akibat kering dan edema memiliki luas sekitar 10 x 5 cm pada tungkai kiri dan 7 x 5 cm pada tungkai kanan	Kamis, 21-10-2021/09.05 WITA Kamis, 21-10-2021/09.20 WITA	**Perawatan Integritas Kulit** **Terapeutik** a. Mengunakan produk berbahan petrolium atau minyak pada kulit kering Hasil: Setelah diberikan pelembab berbahan perrolium kulit pasien tampak lembab b. Menghindari produk berbahan alkohol pada kulit kering Hasil: pasien tidak diberikan produk berbahan alkohol pada daerah kulit yang kering, keluarga juga telah memahami anjuran menghindari produk yang mengandung alkohol	
3	Risiko jatuh dibuktikan dengan penggunaan alat bantu berjalan	Kamis, 21-10-2021/13.30 WITA	**Pencegahan jatuh** **Observasi** a. Mengidentifikasi risiko jatuh setidaknya sekali setiap shift atau sesuai dengan kebijakan institusi	

UNIVERSITAS ISLAM NEGERI ALAUDDIN MAKASSAR

		Kamis, 21-10-2021/13.35 WITA Kamis, 21-10-2021/10.20 WITA Kamis, 21-10-2021/10.22 WITA Kamis, 21-10-2021/10.25 WITA	Hasil: setelah pasien dikaji tingkat risiko pasien masuk kategori risiko jatuh tinggi dan pasien mengatakan tidak mengalami jatuh pada hari ini b. Menghitung risiko jatuh dengan menggunakan skala morse Hasil: skala morse: 80 (risiko tinggi) **Terapeutik** a. Memastikan roda tempat tidur dan kursi roda selalu dalam kondisi terkunci Hasil: tampak roda tempat tidur terkunci b. Memasang *handrell* tempat tidur Hasil: tampak *Handrell* tempat tidur terpasang **Edukasi** a. Memberikan anjurkan memanggil perawat jika membutuhkan bantuan untuk berpindah Hasil: Keluarga memahami anjuran memanggil perawat jika membutuhkan bantuan untuk berpindah	

4.5 Evaluasi Keperawatan

Minggu pertama
Selasa, 12-10-2021

No	Diagnosis Keperawatan	Hari/Tgl/Jam	Evaluasi Keperawatan	Nama Jelas
1	Gangguan mobilitas fisik berhubungan dengan penurunan kekuatan otot dibuktikan dengan: Data Subjektif: a. Pasien mengeluh sulit berjalan karena kedua kakinya terasa lemah sejak 1 tahun yang lalu b. Pasien mengatakan aktivitas yang perlu dibantu saat ini yaitu berjalan, keluar masuk WC dan penggunaan	Hari: Selasa Tanggal: 12-10-2021 Jam: 14.35 WITA	S: Pasien mengatakan lebih segar setelah melakukan mobilisasi dan latihan rentang gerak, pasien mengatakan kakinya masih terasa lemah, pasien mengeluh kakinya masih sulit untuk digerakan O: Tekanan darah: 120/90 mmHg, frekuensi jantung 76 kali/menit, pernapasan 20 kali/menit, saturasi oksigen 98%, pasien tampak masih sulit menggerakan ektremitas bawah, kekuatan otot: 5 | 5 4 | 3	Mia Maulydia

UNIVERSITAS ISLAM NEGERI ALAUDDIN MAKASSAR

	jamban seperti perlu didampingi ketika BAB atau BAK di WC c. Pasien mengeluh kakinya sulit untuk digerakan d. Pasien merasa kedua kakinya lemah Data Objektif: a. Kekuatan otot : $\begin{array}{c\|c} 5 & 5 \\ \hline 4 & 3 \end{array}$ b. Pasien tampak mengalami keterbatasan gerak pada kedua tungkai c. Hasil pengkajian barthel index didapatkan skor 16 artinya pasien mengalami ketergantungan ringan d. Pasien tampak menggunakan alat bantu yaitu kruk (tongkat)		A: Gangguan mobilitas fisik belum teratasi P: Lanjutkan intervensi: Dukungan Mobilisasi Observasi a. Monitor frekuensi jantung dan tekanan darah sebelum memulai mobilisasi (13-10-2021 jam: 10.00 WITA) b. Monitor kondisi umum selama melakukan mobilisasi (13-10-2021 jam: 10.35 WITA) Terapeutik a. Fasilitasi aktivitas mobilisasi dengan alat bantu (13-10-2021 jam: 10.30 WITA) b. Libatkan keluarga untuk membantu pasien dalam meningkatkan pergerakan (13-10-2021 jam: 10.40 WITA) Intervensi pendukung: Pengaturan posisi Observasi a. Monitor status oksigenasi sebelum dan sesudah mengubah posisi (13-10-2021 jam: 08.20 WITA) Terapeutik a. Motivasi melakukan ROM pasif (13-10-2021 jam: 08.30 WITA) Edukasi a. Memberikan informasi saat akan dilakuan perubahan posisi (13-10-2021 jam: 08.25 WITA)	
2	Risiko jatuh dibuktikan dengan penggunaan alat bantu berjalan	Hari: Selasa Tanggal: 12-10-2021 Jam: 14.45 WITA	S: Pasien mengatakan memahami risiko jatuh dan berhati-hati jika berjalan, pasien mengatakan tidak mengalami jatuh pada hari ini O: Skala morse: 80 (risiko tinggi) A: Risiko jatuh belum teratasi P: Lanjutkan intervensi: Pencegahan Jatuh Observasi	

UNIVERSITAS ISLAM NEGERI ALAUDDIN MAKASSAR

			a. Identifikasi faktor risiko jatuh (13-10-2021 jam: 10.00 WITA) b. Hitung risiko jatuh dengan menggunakan skala morse (13-10-2021 jam: 13.00 WITA) Terapeutik a. Pastikan roda tempat tidur dan kursi roda selalu dalam kondisi terkunci (13-10-2021 jam: 10.10 WITA) b. Pasang *handrell* tempat tidur (13-10-2021 jam: 11.00 WITA) Edukasi a. Anjurkan memanggil perawat jika membutuhkan bantuan untuk berpindah (13-10-2021 jam: 07.40 WITA) b. Anjurkan berkonsentrasi untuk menjaga keseimbangan tubuh (13-10-2021 jam: 08.40 WITA)	

Rabu, 13-10-2021

No	Diagnosis Keperawatan	Hari/Tgl/Jam	Evaluasi Keperawatan	Nama Jelas
1	Gangguan mobilitas fisik berhubungan dengan penurunan kekuatan otot dibuktikan dengan: Data Subjektif: a. Pasien mengeluh sulit berjalan karena kedua kakinya terasa lemah sejak 1 tahun yang lalu b. Pasien mengatakan aktivitas yang perlu dibantu saat ini yaitu berjalan, keluar masuk WC dan penggunaan jamban seperti perlu didampingi ketika BAB atau BAK di WC c. Pasien mengeluh kakinya sulit untuk digerakan d. Pasien merasa kedua kakinya lemah	Hari: Rabu Tanggal: 13-10-2021 Jam: 14.20 WITA	S: Pasien mengatakan lebih segar setelah melakukan mobilisasi dan latihan rentang gerak, pasien mengatakan kakinya masih terasa lemah, pasien mengeluh kakinya masih sulit untuk digerakan O: Tekanan darah: 137/86 mmHg, frekuensi jantung 88 kali/menit, pernapasan 19 kali/menit, saturasi oksigen 98%, pasien tampak masih sulit menggerakan ektremitas bawah, kekuatan otot : 5 | 5 4 | 3 A: Gangguan mobilitas fisik belum teratasi P: Lanjutkan intervensi: Dukungan mobilisasi Observasi a. Monitor frekuensi jantung dan tekanan darah sebelum memulai mobilisasi (14-10-2021 jam: 10.00 WITA)	Mia Maulydia

UNIVERSITAS ISLAM NEGERI ALAUDDIN MAKASSAR

	Data Objektif: a. Kekuatan otot : 5 5 / 4 3 b. Pasien tampak mengalami keterbatasan gerak pada kedua tungkai c. Hasil pengkajian barthel index didapatkan skor 16 artinya pasien mengalami ketergantungan ringan d. Pasien tampak menggunakan alat bantu yaitu kruk (tongkat)		b. Monitor kondisi umum selama melakukan mobilisasi (14-10-2021 jam: 10.10 WITA) Terapeutik a. Fasilitasi aktivitas mobilisasi dengan alat bantu (14-10-2021 jam: 10.05 WITA) b. Libatkan keluarga untuk membantu pasien dalam meningkatkan pergerakan (14-10-2021 jam: 10.15 WITA) Intervensi pendukung: Pengaturan posisi Observasi a. Monitor status oksigenasi sebelum dan sesudah mengubah posisi (14-10-2021 jam: 08.05 WITA) Terapeutik a. Motivasi melakukan ROM pasif (14-10-2021 jam: 08.10 WITA) Edukasi a. Informasikan saat akan dilakukan perubahan posisi (14-10-2021 jam: 08.00 WITA)	
2	Risiko jatuh dibuktikan dengan penggunaan alat bantu berjalan	Hari: Rabu Tanggal: 13-10-2021 Jam: 14. 30 WITA	S: Pasien mengatakan memahami risiko jatuh dan berhati-hati jika berjalan, pasien mengatakan tidak mengalami jatuh pada hari ini O: Skala morse: 80 (risiko tinggi) A: Risiko jatuh belum teratasi P: Lanjutkan intervensi: Pencegahan Jatuh Observasi a. Identifikasi faktor risiko jatuh (14-10-2021 jam: 13.00 WITA) b. Hitung risiko jatuh dengan menggunakan skala morse (14-10-2021 jam: 13.05 WITA) Terapeutik a. Pastikan roda tempat tidur dan kursi roda selalu dalam	

UNIVERSITAS ISLAM NEGERI ALAUDDIN MAKASSAR

			kondisi terkunci (14-10-2021 jam: 09.00 WITA) b. Pasang *handrell* tempat tidur (14-10-2021 jam: 11.00 WITA) Edukasi a. Anjurkan memanggil perawat jika membutuhkan bantuan untuk berpindah (14-10-2021 jam: 07.50 WITA)	

Kamis, 14-10-2021

No	Diagnosis Keperawatan	Hari/Tgl/Jam	Evaluasi Keperawatan	Nama Jelas
1	Gangguan mobilitas fisik berhubungan dengan penurunan kekuatan otot dibuktikan dengan: Data Subjektif: a. Pasien mengeluh sulit berjalan karena kedua kakinya terasa lemah sejak 1 tahun yang lalu b. Pasien mengatakan aktivitas yang perlu dibantu saat ini yaitu berjalan, keluar masuk WC dan penggunaan jamban seperti perlu didampingi ketika BAB atau BAK di WC c. Pasien mengeluh kakinya sulit untuk digerakan d. Pasien merasa kedua kakinya lemah Data Objektif: a. Kekuatan otot : 5 5 / 4 3 b. Pasien tampak mengalami keterbatasan gerak pada kedua tungkai c. Hasil pengkajian barthel index didapatkan skor 16 artinya pasien mengalami ketergantungan ringan	Hari: Kamis Tanggal: 14-10-2021 Jam: 14.00 WITA	S: Pasien mengatakan lebih segar setelah melakukan mobilisasi dan latihan rentang gerak, pasien mengatakan kakinya masih terasa lemah, pasien mengeluh kakinya masih sulit untuk digerakan O: Tekanan darah: 128/80 mmHg, frekuensi jantung 80 kali/menit, pernapasan 18 kali/menit, saturasi oksigen 98%, pasien tampak masih sulit menggerakan ektremitas bawah, kekuatan otot: 5 5 / 4 3 A: Gangguan mobilitas fisik belum teratasi P: Lanjutkan intervensi: Dukungan Mobilisasi Observasi a. Monitor frekuensi jantung dan tekanan darah sebelum memulai mobilisasi (15-10-2021 jam: 10.00 WITA) b. Monitor kondisi umum selama melakukan mobilisasi (15-10-2021 jam: 10.10 WITA) Terapeutik a. Fasilitasi aktivitas mobilisasi dengan alat bantu (15-10-2021 jam: 10.05 WITA) b. Libatkan keluarga untuk membantu pasien dalam meningkatkan pergerakan (15-10-2021 jam: 10.10 WITA)	Mia Maulydia

UNIVERSITAS ISLAM NEGERI ALAUDDIN MAKASSAR

	d. Pasien tampak menggunakan alat bantu yaitu kruk (tongkat)		Intervensi pendukung: Pengaturan posisi Observasi a. Monitor status oksigenasi sebelum dan sesudah mengubah posisi (15-10-2021 jam: 08.00 WITA) Terapeutik a. Motivasi melakukan ROM pasif (15-10-2021 jam: 08.05 WITA) Edukasi a. Informasikan saat akan dilakuakn perubahan posisi (15-10-2021 jam: 07.50 WITA)	
2	Risiko jatuh dibuktikan dengan penggunaan alat bantu berjalan	Hari: Kamis Tanggal: 14-10-2021 Jam: 14. 10 WITA	S: Pasien mengatakan memahami risiko jatuh dan berhati-hati jika berjalan, pasien mengatakan tidak mengalami jatuh pada hari ini O: Skala morse: 80 (risiko tinggi) A: Risiko jatuh belum teratasi P: Lanjutkan intervensi: Pencegahan Jatuh Observasi a. Identifikasi faktor risiko jatuh (15-10-2021 jam: 13.00 WITA) b. Hitung risiko jatuh dengan menggunakan skala morse (15-10-2021 jam: 13.05 WITA) Terapeutik a. Pastikan roda tempat tidur dan kursi roda selalu dalam kondisi terkunci (15-10-2021 jam: 10.00 WITA) b. Pasang *handrell* tempat tidur (15-10-2021 jam: 11.00 WITA) Edukasi a. Anjurkan memanggil perawat jika membutuhkan bantuan untuk berpindah (15-10-2021 jam: 07.40 WITA)	

UNIVERSITAS ISLAM NEGERI
ALAUDDIN
MAKASSAR

Jumat, 15-10-2021

No	Diagnosis Keperawatan	Hari/Tgl/Jam	Evaluasi Kperawatan	Nama Jelas
1	Gangguan mobilitas fisik berubungan dengan penurunan kekuatan otot dibuktikan dengan: Data Subjektif: a. Pasien mengeluh sulit berjalan karena kedua kakinya terasa lemah sejak 1 tahun yang lalu b. Pasien mengatakan aktivitas yang perlu dibantu saat ini yaitu berjalan, keluar masuk WC dan penggunaan jamban seperti perlu didampingi ketika BAB atau BAK di WC c. Pasien mengeluh kakinya sulit untuk digerakan d. Pasien merasa kedua kakinya lemah Data Objektif: a. Kekuatan otot : 5 | 5 / 4 | 3 b. Pasien tampak mengalami keterbatasan gerak pada kedua tungkai c. Hasil pengkajian barthel index didapatkan skor 16 artinya pasien mengalami ketergantungan ringan d. Pasien tampak menggunakan alat bantu yaitu kruk (tongkat)	Hari: Jumat Tanggal: 15-10-2021 Jam: 13.20 WITA	S: Pasien mengatakan lebih segar setelah melakukan mobilisasi dan latihan rentang gerak, pasien mengatakan kakinya masih terasa lemah, pasien mengeluh kakinya masih sulit untuk digerakan O: Tekanan darah: 120/80 mmHg, frekuensi jantung 82 kali/menit, pernapasan 20 kali/menit, saturasi oksigen 99%, pasien tampak masih sulit menggerakan ektremitas bawah, kekuatan otot: 5 | 5 / 4 | 3 A: Gangguan mobilitas fisik belum teratasi P: Lanjutkan intervensi: Dukungan Mobilisasi Observasi a. Monitor frekuensi jantung dan tekanan darah sebelum memulai mobilisasi (16-10-2021 jam: 10.00 WITA) b. Monitor kondisi umum selama melakukan mobilisasi (16-10-2021 jam: 10.10 WITA) Terapeutik a. Fasilitasi aktivitas mobilisasi dengan alat bantu (16-10-2021 jam: 10.05 WITA) b. Libatkan keluarga untuk membantu pasien dalam meningkatkan pergerakan (16-10-2021 jam: 10.10 WITA) Intervensi pendukung: Pengaturan posisi Observasi a. Monitor status oksigenasi sebelum dan sesudah perubahan posisi (16-10-2021 jam: 08.00 WITA) Terapeutik a. Motivasi melakukan ROM pasif (16-10-2021 jam: 08.05 WITA)	Mia Maulydia

UNIVERSITAS ISLAM NEGERI ALAUDDIN MAKASSAR

2	Risiko jatuh dibuktikan dengan penggunaan alat bantu berjalan	Hari: Jumat Tanggal: 15-10-2021 Jam: 13. 30 WITA	Edukasi a. Informasikan saat akan dilakukan perubahan posisi (16-10-2021 jam: 07.50 WITA) S: Pasien mengatakan memahami risiko jatuh dan berhati-hati jika berjalan, pasien mengatakan tidak mengalami jatuh pada hari ini O: Skala morse: 80 (risiko tinggi) A: Risiko jatuh belum teratasi P: Lanjutkan intervensi: Pencegahan Jatuh Observasi a. Identifikasi faktor risiko jatuh (16-10-2021 jam: 13.00 WITA) b. Hitung risiko jatuh dengan menggunakan skala morse (16-10-2021 jam: 13.05 WITA) Terapeutik a. Pastikan roda tempat tidur dan kursi roda selalu dalam kondisi terkunci (16-10-2021 jam: 10.00 WITA) b. Pasang *handrell* tempat tidur (16-10-2021 jam: 11.00 WITA) Edukasi a. Anjurkan memanggil perawat jika membutuhkan bantuan untuk berpindah (16-10-2021 jam: 07.40 WITA)	

Sabtu, 16-10-2021

No	Diagnosis Keperawatan	Hari/Tgl/Jam	Evaluasi Keperawatan	Nama Jelas
1	Gangguan mobilitas fisik berhubungan dengan penurunan kekuatan otot dibuktikan dengan: Data Subjektif: a. Pasien mengeluh sulit berjalan karena kedua kakinya terasa lemah sejak 1 tahun yang lalu	Hari: Sabtu Tanggal: 16-10-2021 Jam: 13.20 WITA	S: Pasien mengatakan lebih segar setelah melakukan mobilisasi dan latihan rentang gerak, pasien mengatakan kakinya masih terasa lemah, pasien mengeluh kakinya masih sulit untuk digerakan O: Tekanan darah: 125/81 mmHg, frekuensi jantung 84 kali/menit, pernapasan 19 kali/menit, saturasi oksigen 99%, pasien tampak masih sulit menggerakan	Mia Maulydia

UNIVERSITAS ISLAM NEGERI
ALAUDDIN
MAKASSAR

	b. Pasien mengatakan aktivitas yang perlu dibantu saat ini yaitu berjalan, keluar masuk WC dan penggunaan jamban seperti perlu didampingi ketika BAB atau BAK di WC c. Pasien mengeluh kakinya sulit untuk digerakan d. Pasien merasa kedua kakinya lemah Data Objektif: a. Kekuatan otot : 5 | 5 / 4 | 3 b. Pasien tampak mengalami keterbatasan gerak pada kedua tungkai c. Hasil pengkajian barthel index didapatkan skor 16 artinya pasien mengalami ketergantungan ringan d. Pasien tampak menggunakan alat bantu yaitu kruk (tongkat)		ektremitas bawah, kekuatan otot: 5 | 5 / 4 | 3 A: Gangguan mobilitas fisik belum teratasi P: Lanjutkan intervensi: Dukungan Mobilisasi Observasi a. Monitor frekuensi jantung dan tekanan darah sebelum memulai mobilisasi (18-10-2021 jam: 10.00 WITA) b. Monitor kondisi umum selama melakukan mobilisasi (18-10-2021 jam: 10.10 WITA) Terapeutik a. Fasilitasi aktivitas mobilisasi dengan alat bantu (18-10-2021 jam: 10.05 WITA) b. Libatkan keluarga untuk membantu pasien dalam meningkatkan pergerakan (18-10-2021 jam: 10.10 WITA) Intervensi pendukung: Pengaturan posisi Observasi a. Monitor status oksigenasi sebelum dan sesudah mengubah posisi (18-10-2021 jam: 08.00 WITA) Terapeutik a. Motivasi meakukan ROM pasif (18-10-2021 jam: 08.05 WITA) Edukasi a. Informasikan saat akan dilakukan perubahan posisi (18-10-2021 jam: 07.50 WITA)	
2	Risiko jatuh dibuktikan dengan penggunaan alat bantu berjalan	Hari: Sabtu Tanggal: 16-10-2021 Jam: 13. 30 WITA	S: Pasien mengatakan memahami risiko jatuh dan berhati-hati jika berjalan, pasien mengatakan tidak mengalami jatuh pada hari ini O: Skala morse: 80 (risiko tinggi) A: Risiko jatuh belum teratasi	

UNIVERSITAS ISLAM ALAUDDIN MAKASSAR

			P: Lanjutkan intervensi: Pencegahan Jatuh Observasi a. Identifikasi faktor risiko jatuh (18-10-2021 jam: 13.00 WITA) b. Hitung risiko jatuh dengan menggunakan skala morse (18-10-2021 jam: 13.05 WITA) Terapeutik a. Pastikan roda tempat tidur dan kursi roda selalu dalam kondisi terkunci (18-10-2021 jam: 10.00 WITA) b. Pasang *handrell* tempat tidur (18-10-2021 jam: 11.00 WITA) Edukasi a. Anjurkan memanggil perawat jika membutuhkan bantuan untuk berpindah (18-10-2021 jam: 07.50 WITA) b. Anjurkan berkonsentrasi untuk menjaga keseimbangan tubuh (18-10-2021 jam: 07.55 WITA)	

Minggu kedua
Senin, 18-10-2021

No	Diagnosis Keperawatan	Hari/Tgl/Jam	Evaluasi Keperawatan	Nama Jelas
1	Gangguan mobilitas fisik berhubungan dengan penurunan kekuatan otot dibuktikan dengan: Data Subjektif: a. Pasien mengeluh sulit berjalan karena kedua kakinya terasa lemah sejak 1 tahun yang lalu b. Pasien mengeluh kakinya sulit untuk digerakan c. Pasien mengatakan aktivitas yang perlu dibantu saat ini yaitu berjalan, keluar masuk WC dan penggunaan	Hari: Senin Tanggal: 18-10-2021 Jam: 13.15 WITA	S: Pasien mengatakan lebih segar setelah melakukan mobilisasi dan latihan rentang gerak, pasien mengatakan kakinya masih terasa lemah, pasien mengatakan kakinya sudah lebih mudah digerakan, namun pasien mengatakan masih sulit berjalan O: Tekanan darah: 124/80 mmHg, frekuensi jantung 80 kali/menit, pernapasan 20 kali/menit, saturasi oksigen 99%, pasien tampak masih sulit menggerakan ektremitas bawah, kekuatan otot : $\frac{5}{4} \Big\vert \frac{5}{4}$ A: Gannggguan mobilitas fisik belum teratasi	Mia Maulydia

	jamban seperti perlu didampingi ketika BAB atau BAK di WC d. Pasien merasa kedua kakinya lemah Data Objektif: a. Kekuatan otot : 5 | 5 / 4 | 3 b. Pasien tampak mengalami keterbatasan gerak pada kedua tungkai c. Hasil pengkajian barthel index didapatkan skor 16 artinya pasien mengalami ketergantungan ringan d. Pasien tampak menggunakan alat bantu yaitu kruk (tongkat)		P: Lanjutkan intervensi: Pengaturan posisi Observasi a. Monitor status oksigenasi sebelum dan sesudah mengubah posisi (19-10-2021 jam: 08.00 WITA) Terapeutik a. Motivasi melakukan ROM pasif (19-10-2021 jam: 08.10 WITA) Edukasi a. Informasikan saat akan dilakukan perubahan posisi (19-10-2021 jam: 08.05 WITA)	
2	Risiko jatuh dibuktikan dengan penggunaan alat bantu berjalan	Hari: Senin Tanggal: 18-10-2021 Jam: 13. 35 WITA	S: Pasien mengatakan memahami risiko jatuh dan berhati-hati jika berjalan, pasien mengatakan tidak mengalami jatuh pada hari ini O: Skala morse: 80 (risiko tinggi) A: Risiko jatuh belum teratasi P: Lanjutkan intervensi: Pencegahan Jatuh Observasi a. Identifikasi faktor risiko jatuh (19-10-2021 jam: 10.00 WITA) b. Hitung risiko jatuh dengan menggunakan skala morse (19-10-2021 jam: 10.10 WITA) Terapeutik a. Pastikan roda tempat tidur dan kursi roda selalu dalam kondisi terkunci (19-10-2021 jam: 10.15 WITA) b. Pasang *handrell* tempat tidur (19-10-2021 jam: 11.00 WITA) Edukasi a. Anjurkan memanggil perawat jika membutuhkan	

UNIVERSITAS ISLAM NEGERI ALAUDDIN MAKASSAR

			bantuan untuk berpindah (19-10-2021 jam: 07.40 WITA)	

Selasa, 19-10-2021

No	Diagnosis Keperawatan	Hari/Tgl/Jam	Evaluasi Keperawatan	Nama Jelas
1	Gangguan mobilitas fisik beruhubungan dengan penurunan kekuatan otot dibuktikan dengan: Data Subjektif: a. Pasien mengeluh sulit berjalan karena kedua kakinya terasa lemah sejak 1 tahun yang lalu b. Pasien mengatakan aktivitas yang perlu dibantu saat ini yaitu berjalan, keluar masuk WC dan penggunaan jamban seperti perlu didampingi ketika BAB atau BAK di WC c. Pasien mengeluh kakinya sulit untuk digerakan d. Pasien merasa kedua kakinya lemah Data Objektif: a. Kekuatan otot : 5 5 / 4 3 b. Pasien tampak mengalami keterbatasan gerak pada kedua tungkai c. Hasil pengkajian barthel index didapatkan skor 16 artinya pasien mengalami ketergantungan ringan d. Pasien tampak menggunakan alat bantu yaitu kruk (tongkat)	Hari: Selasa Tanggal: 19-10-2021 Jam: 13.00 WITA	S: Pasien mengatakan lebih segar setelah melakukan mobilisasi dan latihan rentang gerak, pasien mengatakan kakinya masih terasa lemah, pasien mengatakan kakinya sudah lebih mudah digerakan, namun pasien mengatakan masih sulit berjalan O: Tekanan darah: 130/80 mmHg, frekuensi jantung 80 kali/menit, pernapasan 20 kali/menit, saturasi oksigen 98%, kekuatan otot : 5 5 / 4 4 A: Gangguna mobilitas fisik belum teratsi P: Lanjutkan intervensi: Pengaturan posisi Observasi a. Monitor status oksigenasi sebelum dan sesudah mengubah posisi (20-10-2021 jam: 08.00 WITA) Terapeutik a. Motivasi melakukan ROM pasif (20-10-2021 jam: 08.10 WITA) Edukasi a. Informasikan saat akan dilakukan perubahan posisi (20-10-2021 jam: 08.05 WITA)	Mia Maulydia
2	Risiko jatuh dibuktikan dengan penggunaan alat bantu berjalan	Hari: Selasa Tanggal: 19-10-2021	S: Pasien mengatakan memahami risiko jatuh dan berhati-hati jika berjalan, pasien mengatakan tidak mengalami jatuh pada hari ini	

UNIVERSITAS ISLAM NEGERI ALAUDDIN MAKASSAR

		Jam: 13. 15 WITA	O: Skala morse: 80 (risiko tinggi) A: Risiko jatuh belum teratasi P: Lanjutkan intervensi: Pencegahan Jatuh Observasi a. Identifikasi faktor risiko jatuh (20-10-2021 jam: 10.00 WITA) b. Hitung risiko jatuh dengan menggunakan skala morse (20-10-2021 jam: 10.30 WITA) Terapeutik a. Pastikan roda tempat tidur dan kursi roda selalu dalam kondisi terkunci (20-10-2021 jam: 11.10 WITA) b. Pasang *handrell* tempat tidur (20-10-2021 jam: 11.00 WITA) Edukasi a. Anjurkan memanggil perawat jika membutuhkan bantuan untuk berpindah (20-10-2021 jam: 07.40 WITA)	

Rabu, 20-10-2021

No	Diagnosis Keperawatan	Hari/Tgl/Jam	Evaluasi Keperawatan	Nama Jelas
1	Gangguan mobilitas fisik berhubungan dengan penurunan kekuatan otot dibuktikan dengan: Data Subjektif: a. Pasien mengeluh sulit berjalan karena kedua kakinya terasa lemah sejak 1 tahun yang lalu b. Pasien mengatakan aktivitas yang perlu dibantu saat ini yaitu berjalan, keluar masuk WC dan penggunaan jamban seperti perlu didampingi ketika BAB atau BAK di WC c. Pasien mengeluh kakinya sulit untuk digerakan	Hari: Rabu Tanggal: 20-10-2021 Jam: 13.40 WITA	S: Pasien mengatakan lebih segar setelah melakukan mobilisasi dan latihan rentang gerak, pasien mengatakan kakinya masih terasa lemah, pasien mengatakan kakinya sudah lebih mudah digerakan, namun pasien mengatakan masih sulit berjalan O: Tekanan darah: 130/80 mmHg, frekuensi jantung 80 kali/menit, pernapasan 20 kali/menit, saturasi oksigen 98%, kekuatan otot: 5 | 5 4 | 4 A: Gangguan mobilitas fisik belum teratasi P: Lanjutkan intervensi: Pengaturan posisi Observasi	Mia Maulydia

UNIVERSITAS ISLAM NEGERI ALAUDDIN MAKASSAR

	d. Pasien merasa kedua kakinya lemah Data Objektif: a. Kekuatan otot : 5 5 / 4 3 b. Pasien tampak mengalami keterbatasan gerak pada kedua tungkai c. Hasil pengkajian barthel index didapatkan skor 16 artinya pasien mengalami ketergantungan ringan d. Pasien tampak menggunakan alat bantu yaitu kruk (tongkat)		a. Monitor status oksigenasi sebelum dan sesudah mengubah posisi (21-10-2021 jam: 08.00 WITA) Terapeutik a. Motivasi melakukan ROM pasif (21-10-2021 jam: 08.10 WITA) Edukasi a. Informasikan saat akan dilakukan perubahan posisi (21-10-2021 jam: 08.05 WITA)	
2	Gangguan integritas kulit berhubungan dengan penurunan mobilitas dibuktikan dengan Data Subjektif: a. Pasien mengeluh kedua kakinya bengkak sejak 3 bulan yang lalu dan sempat membaik, akan tetapi membengkak kembali pada tanggal 20 November 2021 Data Objektif: a. Tampak edema pada kedua eksterimitas bawah, edema derajat 1 b. Tungkai bawah terdapat edema dan kulit kering c. Kulit yang mengalami kerusakan akibat kering dan edema memiliki luas sekitar 10 x 5 cm pada tungkai kiri dan 7 x 5 cm pada tungkai kanan	Hari: Rabu Tanggal: 20-10-2021 Jam: 13. 45 WITA	S: Pasien mengatakan selama sakit jarang beraktivitas, pasien mengeluh kakinya bengkak O: Tampak edema pada kedua eksterimitas bawah, edema derajat 1, setelah diberikan pelembab kulit tampak lebih lembab A: Gangguan integritas kulit belum teratasi P: Lanjutkan intervensi: Perawatan integritas kulit Terapeutik a. Gunakan produk berbahan petrolium atau minyak pada kulit kering (21-10-2021 jam: 09.00 WITA) b. Hindari produk berbahan alkohol pada daerah kulit yang kering (21-10-2021 jam: 07.40 WITA)	
3	Risiko jatuh dibuktikan dengan penggunaan alat bantu berjalan	Hari: Rabu Tanggal:	S: Pasien mengatakan memahami risiko jatuh dan berhati-hati jika berjalan, pasien mengatakan tidak mengalami	

UNIVERSITAS ISLAM NEGERI ALAUDDIN MAKASSAR

		20-10-2021 Jam: 14. 00 WITA	jatuh pada hari ini O: Skala morse: 80 (risiko tinggi) A: Risiko jatuh belum teratasi P: Lanjutkan intervensi: Pencegahan Jatuh Observasi a. Identifikasi faktor risiko jatuh (21-10-2021 jam: 13.00 WITA) b. Hitung risiko jatuh dengan menggunakan skala morse (21-10-2021 jam: 13.30 WITA) Terapeutik a. Pastikan roda tempat tidur dan kursi roda selalu dalam kondisi terkunci (21-10-2021 jam: 11.05 WITA) b. Pasang *handrell* tempat tidur (21-10-2021 jam: 11.00 WITA) Edukasi a. Anjurkan memanggil perawat jika membutuhkan bantuan untuk berpindah (20-10-2021 jam: 07.30 WITA)	

Kamis, 21-10-2021

No	Diagnosis Keperawatan	Hari/Tgl/Jam	Evaluasi keperawatan	Nama Jelas
1	Gangguan mobilitas fisik berhubungan dengan penurunan kekuatan otot dibuktikan dengan: Data Subjektif: a. Pasien mengeluh sulit berjalan karena kedua kakinya terasa lemah sejak 1 tahun yang lalu b. Pasien mengatakan aktivitas yang perlu dibantu saat ini yaitu berjalan, keluar masuk WC dan penggunaan jamban seperti perlu didampingi ketika BAB atau BAK di WC c. Pasien mengeluh kakinya sulit untuk	Hari: Kamis Tanggal: 21-10-2021 Jam: 13.40 WITA	S: Pasien mengatakan lebih segar setelah melakukan mobilisasi dan latihan rentang gerak, pasien mengatakan kakinya masih terasa lemah, pasien mengatakan kakinya sudah lebih mudah digerakan, namun pasien mengatakan masih sulit berjalan O: Tekanan darah: 128/80 mmHg, frekuensi jantung 82 kali/menit, pernapasan 20 kali/menit, saturasi oksigen 98%, kekuatan otot: 5 | 5 4 | 4 A: Gangguan mobilitas fisik belum teratasi P: Lanjutkan intervensi: Pengaturan posisi	Mia Maulydia

	digerakan d. Pasien merasa kedua kakinya lemah Data Objektif: a. Kekuatan otot : 5 5 / 4 3 b. Pasien tampak mengalami keterbatasan gerak pada kedua tungkai c. Hasil pengkajian barthel index didapatkan skor 16 artinya pasien mengalami ketergantungan ringan d. Pasien tampak menggunakan alat bantu yaitu kruk (tongkat)		Observasi a. Monitor status oksigenasi sebelum dan sesudah mengubah posisi (22-10-2021 jam: 08.00 WITA) Terapeutik a. Motivasi melakukan ROM pasif (22-10-2021 jam: 08.10 WITA) Edukasi a. Informasikan saat akan dilakukan perubahan posisi (22-10-2021 jam: 08.05 WITA)	
2	Gangguan integritas kulit berhubungan dengan penurunan mobilitas dibuktikan dengan Data Subjektif: a. Pasien mengeluh kedua kakinya bengkak sejak 3 bulan yang lalu dan sempat membaik, akan tetapi membengkak kembali pada tanggal 20 November 2021 Data Objektif: a. Tampak edema pada kedua eksterimitas bawah, edema derajat 1 b. Tungkai bawah terdapat edema dan kulit kering c. mKulit yang mengalami kerusakan akibat kering dan edema memiliki luas sekitar 10 x 5 cm pada tungkai kiri dan 7 x 5 cm pada tungkai kanan	Hari: Kamis Tanggal: 21-10-2021 Jam: 13. 45 WITA	S: Pasien mengatakan selama sakit jarang beraktivitas, pasien mengeluh kakinya bengkak O: Tampak edema pada kedua eksterimitas bawah, edema derajat 1, kulit tampak lebih lembab A: Gangguan integritas kulit belum teratasi P: Lanjutkan intervensi: Perawatan integritas kulit Terapeutik a. Gunakan produk berbahan petrolium atau minyak pada kulit kering (22-10-2021 jam: 09.00 WITA) b. Hindari produk berbahan alkohol pada daerah kulit yang kering (20-10-2021 jam: 09.10 WITA)	

UNIVERSITAS ISLAM NEGERI ALAUDDIN MAKASSAR

3	Risiko jatuh dibuktikan dengan penggunaan alat bantu berjalan	Hari: Kamis Tanggal: 21-10-2021 Jam: 13. 55 WITA	S: Pasien mengatakan memahami risiko jatuh dan berhati-hati jika berjalan, pasien mengatakan tidak mengalami jatuh pada hari ini O: Skala morse: 80 (risiko tinggi) A: Risiko jatuh belum teratasi P: Lanjutkan intervensi: Pencegahan Jatuh Observasi a. Identifikasi faktor risiko jatuh (22-10-2021 jam: 13.00 WITA) b. Hitung risiko jatuh dengan menggunakan skala morse (22-10-2021 jam: 13.30 WITA) Terapeutik a. Pastikan roda tempat tidur dan kursi roda selalu dalam kondisi terkunci (22-10-2021 jam: 11.10 WITA) b. Pasang *handrell* tempat tidur (22-10-2021 jam: 11.00 WITA) Edukasi a. Anjurkan memanggil perawat jika membutuhkan bantuan untuk berpindah (22-10-2021 jam: 07.30 WITA)	

UNIVERSITAS ISLAM NEGERI
ALAUDDIN
MAKASSAR

Integrasi keislaman:

Pemberian asuhan keperawatan pada kasus Tn. M pada praktik keperawatan yang diberikan secara langsung untuk pasien dalam upaya memenuhi kebutuhan dasar manusia ini sejalan dengan firman Allah swt. pada QS. al-Māidah/5: 32:

... وَمَنْ أَحْيَاهَا فَكَأَنَّمَآ أَحْيَا ٱلنَّاسَ جَمِيعًا ...

Terjemahnya:

> ... Dan barangsiapa yang memelihara kehidupan seorang manusia, maka seolah-olah dia telah memelihara kehidupan manusia semuanya...(QS. al-Māidah/5: 32)

Berdasarkan Tafsir al-Misbah ayat di atas menjelaskan bahwa barang siapa yang memelihara kehidupan manusia misalnya dengan menyelamatkan nyawa seseorang dari suatu bencana maka seolah-olah dia telah memelihara kehidupan semua manusia karena sejatinya manusia merupakan makhluk sosiologis yang tidak dapat dipisahkan dari manusia lain dan juga manusia saling membutuhkan satu sama lain (Shihab, 2012). Dari penjelasan ayat tersebut dapat kita ketahui bahwa mereka yang memiliki pekerjaan yang berhubungan dengan pemeliharaan kehidupan manusia, seperti perawat dan tenaga kesehatan lainnya dengan segala usaha mereka untuk menyelamatkan orang yang sakit, bagaikan menyelamatkan sebuah masyarakat dari kehancuran.

ALAUDDIN
MAKASSAR

BAB V

PEMBAHASAN

5.1 Analisis Asuhan Keperawatan

5.1.1 Analisis Pengkajian Keperawatan

Kasus pada tugas akhir ners ini pasien mengalami masalah dalam pemenuhan kebutuhan aktivitas dan istirahat dimana pasien menderita paraparesis/kelemahan pada ektremitas bawah dan merupakan pasien post stroke, sejalan dengan teori bahwa faktor yang dapat mempengaruhi aktivitas yaitu kesehatan fisik, seseorang dengan penyakit akan dapat mempengaruhui pergerakan tubuhnya (Kasiati dan Rosmalawati, 2016).

Paresis adalah suatu kondisi ditandai lemahnya gerak badan atau hilangnya sebagaian gerakan badan atau adanya gangguan gerak, penyebab paraparesis dapat berupa stroke, cedera otak traumatis, multiple sclerosis, perdarahan subaracnoid aneurisma dengan hidrosefalus, cedera tulang belakang dan sebagainya (Gupta dkk, 2020).

Menurut Kasiati dan Rosmalawati (2016), individu dengan penyakit akan dapat menghambat pergerakan tubuh, sebagaimana yang ditemukan pada kasus Tn. M yang menderita paraparesis dengan adanya riwayat penyakit stroke. Hennny (2018), menjelaskan stroke dapat berdampak terhadap penurunan fungsi otot pada ektremitas bawah yang mengakibatkan penurunan kemampuan untuk keseimbangan tubuh dan penurunan kekuatan otot sehingga menggangu aktivitas seseorang.

Kemampuan beraktivitas termasuk kebutuhan yang sepenuhnya diperlukan manusia, individu mampu beraktivitas dikarenakan adanya keadekuatan antara sistem muskuloskeletal maupun sistem persarafan. Pergerakan tubuh merupakan bagaimana menggunakan dengan efektif, aman dan terkoordinasi sehingga diperoleh keseimbangan ketika beraktivitas serta gerakan yang baik (Kasiati dan Rosmalawati, 2016).

UNIVERSITAS ISLAM NEGERI
ALAUDDIN
MAKASSAR

Dalam memenuhi kebutuhan aktivitas dan istirahat pengkajian keperawatan individu perlu dilakukan dengan fokus pada keluhan yang dialami pasien dan pemeriksaan fisik, pengkajian keluhan pasien dilakukan dengan cara wawancara sedangkan pemeriksaan fisik diberikan baik secara inspeksi, palpasi, perkusi maupun auskultasi (Teli, 2018).

Hasil pengakajian diperoleh bahwa Tn. M berusia 60 tahun, berdasarkan hasil penelitian usia diatas 55 tahun meningkatkan risko terkena stroke (Anggriani dkk (2020). Hal ini sesuai dengan kasus bahwa riwayat stroke yang dialami pasien 1 tahun yang lalu dapat dipengaruhi oleh faktor usia.

Berdasarkan teori usia juga dapat mempengaruhi sistem persarafan dan sistem muskuloskeletal sehingga dalam melaksanakan implementasi keperawatan untuk pemenuhan kebutuhan aktivitas, perawat perlu mempertimbangkan dimensi tumbuh kembang pasien sesuai kebutuhan (Kasiati dan Rosmalawati, 2016).

Dari hasil pengkajian pada kasus Tn. M pasien memiliki keluhan utama berupa sulit berjalan, menurut Indrawati dkk (2018), penderita stroke memiliki keterbatasan dalam melakukan pergerakan, mengalami kelemahan pada kaki, kelelahan, kesulitan saat berjalan karena gangguan pada kekuatan otot, keseimbangan dan koordinasi gerak sehingga mengalami gangguan beraktivitas (Febriyani dan Dwi, 2020; Rahayu dan Nuraini, 2020).

Gangguan gerak dapat terjadi karena kelemahan otot dan ketidakmampuan untuk bergerak pada pasien diakibatkan karena adanya kerusakan susunan saraf pada otak dan kekakuan pada otot dan sendi (Gorman, 2012). Tn. M mengalami kesulitan berjalan akibat penurunan kekuatan otot dimana dari hasil pengkajian kekuatan otot ekstremitas bawah kanan 4 dan bawah kiri 3, hasil penelitian Saputra dan Perry, 2013), menunjukan 100 % pasien dengan stroke mengalami penurunan kekuatan otot.

UNIVERSITAS ISLAM NEGERI
ALAUDDIN
M A K A S S A R

Kekuatan otot berkaitan dengan sistem neuromuskular dimana dipengaruhi dari besarnya kemampuan sistem saraf dalam mengaktivasi otot untuk berkontraksi, sehingga semakin banyak teraktivasi serabut otot maka, akan semakin banyak kekuatan yang diperoleh otot, kekuatan otot sendiri merupakan kemampuan otot dalam menopang beban dari eksternal serta internal (Santriwati dan I Kade 2020).

Tanda dan gejala yang dapat muncul kasus Tn. M berkaitan dengan keluhan sulit berjalan, mengalami keterbatasan gerak, dan dari hasil pengkajian kekuatan otot pasien menurun sejalan dengan teori bahwa pada pasien yang mengalami gangguan mobilitas fisik berdasarkan buku SDKI akan mengalami tanda dan gejala berupa mengeluh sulit menggerakan ekstremitas, kekuatan otot menurun, rentang gerak (ROM) menurun, nyeri saat bergerak, enggan melakukan pergerakan, merasa cemas saat bergerak, sendi kaku, gerakan tidak terkoordinasi, gerakan terbatas, fisik lemah (PPNI, 2017).

Tn. M selain mengalami kesulitan berjalan dan penurunan kekuatan otot juga mengalami keluhan berupa mudah terjatuh dimana pasien mengatakan pernah kurang lebih 10 kali terjatuh dalam 3 bulan terakhir ketika sedang berjalan akibat pasien merasa kedua kakinya lemah, menurut Sun dkk (2016), pasien paska stroke 70-80% mengalami gangguan keseimbangan maupun penurunan koordinasi, akibat hilang atau menurunnya fungsi motorik menyebabkan pasien stroke rentan untuk jatuh.

Penelitian Pasaribu dkk (2018), menunjukan hasil p value <0,05 hal ini mengindikasikan bahwa kekuatan otot ekstremitas sangat berpengaruh terhadap kejadian jatuh, perawat dapat menilai risiko jatuh setiap pasien dengan menggunakan Skala Jatuh Morse (*Morse Fall Scale*) untuk pasien dewasa dan Humpy Dumpty untuk pasien anak-anak, hasil pengkajian pada kasus Tn. M menggunakan skala morse didapatkan skor 80 artinya pasien mengalami risiko jatuh tinggi.

UNIVERSITAS ISLAM NEGERI
ALAUDDIN
MAKASSAR

Tn. M memiliki keluhan lain pada tanggal 20 Oktober 2021 yaitu kakinya bengkak dan tampak kering, dari hasil pengkajian didapatkan bahwa pasien pernah mengalami hal yang sama pada 3 bulan yang lalu dan pasien didiagnosis mengalami selulitis. Berdasarkan teori gejala selulitis dapat berupa kulit bengkak, ruam, kering, nyeri tekan, demam dan sebagainya (Han dkk, 2020). Sedangkan pada kasus Tn. M pasien mengalami bengkak dan kulit kering.

Selulitis yang disebabkan oleh infeksi bakteri atau jamur seperti streptococcus, staphylococcus dan pneumonie ini dapat terjadi akibat dari faktor seperti memiliki riwayat selulitis sebelumnya, obesitas, sirkulasi buruk di tangan atau kaki, menderita diabetes, daya tahan tubuh yang lemah dll (Han dkk, 2020). Sedangkan dalam kasus Tn. M ini dapat disebabkan karena adanya fakor riwayat menderita selulitis pada 3 bulan yang lalu, dan pernah mengalami luka pada kaki karena kurang bergerak.

Berdasarkan teori kurang bergerak atau imobilisasi dapat menyebabkan seseorang menderita luka tekan yang dapat menyebabkan komplikasi berupa selulitis, tingkat ketergantungan mobilitas pasien merupakan faktor yang langsung mempengaruhi risiko terjadinya luka (Zakiyyah, 2014).

Tn. M juga mengalami keluhan bengkak pada kaki atau edema berdasarkan asumsi penulis selain karena faktor penyakit Tn. M juga mengalami edema dikarenakan pengaruh dari faktor kurang bergerak dimana dalam teori menerangkan salah-satu perubahan yang dapat terjadi pada seseorang yang mengalami immobilitas yaitu perpindahan cairan mengalami penurunan dari intravaskular ke interstisial sehingga dapat menimbulkan pembengkakan/edema (Widuri, 2019).

Adapun alasan yang menyebabkan Tn. M dirawat dengan jumlah hari yang cukup lama yaitu mulai tanggal 23 September hingga 21 Oktober 2021 dikarenakan pasien akan menjalankan rencana terapi berupa tindakan biopsi untuk melihat adanya edema pada kaki pasien akan tetapi pasien belum dapat dibiopsi mengingat dari hasil monitoring

UNIVERSITAS ISLAM NEGERI
ALAUDDIN
MAKASSAR

pemeriksaan laboratorium kadar D'Dimer pasien masih tinggi.

5.1.2 Analisis Diagnosis Keperawatan

Diagnosis keperawatan adalah penilaian klinis terkait respon pasien terhadap proses kehidupan yang dialami pasien maupun masalah kesehatan baik bersifat aktual ataupun potensial (PPNI, 2017). Dari hasil pengkajian pada kasus Tn. M ditemukan masalah keperawatan prioritas yaitu gangguan mobilitas fisik berhubungan dengan penurunan kekuatan otot. Gangguan mobilitas fisik adalah keterbatasan dalam gerakan fisik dari satu atau lebih ekstremitas secara mandiri (PPNI, 2017).

Sejalan dengan hasil penelitian Sari (2015), 90 % penderita stroke mengalami masalah keperawatan gangguan mobilitas fisik, berdasarkan teori pasien yang mengalami serangan stroke atau pasca stroke akan mengalami gangguan mobilitas fisik, sebagaian besar dari klien menunjukan permasalahan dengan fungsi pergerakan anggota tubuh, dimana rata-rata memiliki keluhan kelemahan dalam menggerakan tangan dan tungkai atau bahkan keduanya (Fitriana, 2018).

Alasan diangkatnya masalah keperawatan gangguan mobilitas fisik sebagai prioritas masalah dikarenakan gangguan mobilitas fisik merupakan keluhan yang paling dirasakan pasien, berdasarkan teori prioritas masalah ditentukan berdasarkan kedaruratan masalah atau yang paling menganvam jiwa, keinginan pasien atau persepsi pasien tentang pentingnya masalah untuk diatasi, sifat terapi dan hubungan antar diagnosis (Jannah, 2020).

Masalah keperawatan lainnya yang ditemukan pada kasus Tn. M adalah risiko jatuh, risiko jatuh ini tidak diangkat menjadi prioritas masalah dikarenakan pasien telah mampu beradaptasi terhadap perubahan kondisi yang terjadi mengingat pasien telah mengalami stroke sejak 1 tahun yang lalu.

UNIVERSITAS ISLAM NEGERI
ALAUDDIN
M A K A S S A R

Sejalan dengan Roy memiliki pandangan bahwa untuk mencapai suatu hemeostatis/ terintegrasi, seseorang harus beradaptasi sesuai dengan perubahan yang terjadi (Risnah dan Muhammad, 2021). Individu yang menderita stroke salah-satunya mengalami perubahan terhadap penurunan kemampuan untuk keseimbangan tubuh dan penurunan kekuatan otot (Henny, 2018). Hal ini dapat mengganggu kemampuan dan aktivitas individu (Syahrim dkk, 2019). Untuk itu individu perlu beradaptasi terhadap perubahan yang terjadi dalam memenuhi kebutuhannya.

Tn. M dikatakan telah beradaptasi terhadap perubahan yang terjadi ini dibuktikan dari hasil pengkajian mengenai kebiasaan pasien misalnya dalam menjaga kebersihan seperti mandi, Tn. M telah mampu mandi secara mandiri dan telah menyiapkan beberapa keperluan mandi seperti timba khusus ataupun menyiapkan tempat duduk di kamar mandi, sehingga risiko jatuh ini tidak ditetapkan menjadi prioritas masalah.

Masalah keperawatan yang ditemukan pada kasus Tn. M berupa risiko jatuh dibuktikan dengan penggunaan alat bantu berjalan, risiko jatuh ini merupakan berisiko jatuh mengalami kerusakan fisik dan gangguan kesehatan akibat jatuh (PPNI, 2017). Risiko jatuh adalah kejadian yang kurang menyenangkan dan membahayakan serta merugikan yang menyebabkan pasien turun ke tempat yang lebih rendah yang disebabkan oleh faktor lingkungan atau ekstrinsik maupun faktor instrinsik (Muliadi dkk, 2021).

Berdasarkan teori risiko jatuh dapat disebabkan oleh kondisi tubuh yang sedang mengalami sakit terutama yang mengalami gangguan pada ekstremitas sehingga mengalami keterbatasan gerak, rata-rata yang mengalami risiko jatuh tinggi karena melakukan aktivitas sendiri tanpa meminta bantuan, kurangnya pengawasan, mengalami pusing/vertigo (Falls dkk, 2013). Kasus Tn. M mengalami jatuh akibat kelemahan pada kaki sehingga menggunakan alat bantu berupa tongkat namun, berdasarkan pernyataan keluarga jika Tn. M beraktivitas sendiri di rumah

UNIVERSITAS ISLAM NEGERI
ALAUDDIN
MAKASSAR

jarang meminta bantuan sehingga rentan terjatuh.

Asuhan keperawatan pada kasus Tn. M pada minggu pertama didapatkan dua masalah gangguan mobilitas fisik dan risiko jatuh, kemudian di minggu kedua pada tanggal 20 Oktober 2021 pasien mengalami masalah gangguan integritas kulit berhubungan dengan penurunan mobilitas. Gangguan integritas kulit atau jaringan merupakan kerusakan kulit (dermis atau epidermis) atau jaringan (otot, fasia, membran mukosa, kornea, tendon, kartilago, tulang, kapsul sendi atau ligamen (PPNI, 2017).

Berdasarkan Buku Standar Diagnosis Keperawatan Indonesia masalah keperawatan yang mungkin muncul pada kebutuhan aktivitas dan istirahat dapat berupa gangguan mobilitas fisik. disorganisasi perilaku bayi, risiko disorganisasi perilaku bayi, intoleransi aktivitas, risiko intoleransi aktivitas, keletihan, gangguan pola tidur serta kesiapan peningkatan tidur (PPNI, 2017). sedangkan dalam kasus yang diangkat hanya ditemukan 1 masalah keperawatan yaitu gangguan mobilitas fisik, sehingga ada kesenjangan antara teori dan kasus.

Berdasarkan konsep penyakit stroke sebagai salah-satu kondisi yang dapat menyebabkan gangguan pemenuhan kebutuhan aktivitas dan istirahat memiliki beberapa masalah keperawatan yang mungkin muncul seperti peningkatan kapasitas adaptif intrakranial, pola napas tidak efektif, risiko perfusi serebral tidak efektif, gangguan mobilitas fisik, gangguan komunikasi verbal, gangguan persepsi sensori, defisit nutrisi, risiko gangguan integritas kulit serta defisit perawatan diri (Hartati, 2020).

Kesenjangan yang ditemukan pada kasus Tn. M dengan fokus pemenuhan kebutuhan dasar aktivitas dan istirahat yaitu ditemukannya masalah keperawatan lain seperti risiko jatuh serta gangguan integritas kulit yang termasuk dalam pemenuhan kebutuhan keamanan dan proteksi, dari hal tersebut penulis berasumsi bahwa hal ini dapat disebabkan oleh adanya faktor beberapa penyakit yang diderita Tn. M

UNIVERSITAS ISLAM NEGERI
ALAUDDIN
M A K A S S A R

yang dapat mempengaruhi pemenuhan kebutuhannya.

Berdasarkan teori seseorang yang menderita stroke atau pasca stroke dapat mengalami penurunan koordinasi yang dapat disebabkan karena kekuatan ekstremitas yang menurun sehingga berisiko mengalami kejadian jatuh (Sun dkk, 2016; Pasaribu dkk, 2018). Kasus Tn. M mengalami gangguan integritas kulit akibat faktor penyakit selulitis yang dideritanya sehingga pasien tidak hanya mengalami gangguan dalam pemenuhan kebutuhan aktivitas saja melainkan mengalami gangguan pada kebutuhan dasar lainnya.

Sejalan dengan teori bahwa faktor-faktor yang dapat berpengaruh terhadap kebutuhan dasar manusia salah-satunya yaitu penyakit (Kasiati dan Wayan, 2016). Akibat penyakit seseorang akan mengalami perubahan kondisi kesehatan, Roy memiliki pandangan bahwa untuk mencapai suatu hemeostatis/terintegrasi, seseorang harus beradaptasi sesuai dengan perubahan yang terjadi.

Teori Roy juga menyatakan bahwa individu sebagai mahluk biopsikososial yang merupakan satu kesatuan yang utuh, selain itu setiap individu berespons terhadap kebutuhan fisiologis (Risnah dan Muhammad, 2021). Artinya ketika individu mengalami penyakit sebagai mahluk yang holistik tentu akan mengalami beberapa gangguan dalam pemenuhan kebutuhan dasarnya, sehingga perawat perlu untuk mambatu pasien dalam beradaptasi terhadap perubahan kondisi kesehatannya (Kasiati dan Wayan, 2016).

5.1.3 Analisis Intervensi Keperawatan

Berdasarkan Buku Standar Intervensi Keperawatan Indonesia pada masalah gangguan mobilitas fisik dapat diberikan intervensi utama: dukungan ambulasi dan dukungan mobilisasi serta intervensi pendukung berupa: dukungan kepatuhan program pengobatan, dukungan perawatan diri, dukungan perawatan diri BAB/BAK, dukungan perawatan diri berpakaian, dukungan perawatan diri makan/minum, dukungan perawatan diri mandi (PPNI, 2018).

UNIVERSITAS ISLAM NEGERI
ALAUDDIN
MAKASSAR

Edukasi yang dapat diberikan berupa edukasi latihan fisik, edukasi teknik ambulasi, edukasi teknik transfer, konsultasi via telepon, promosi berat badan, promosi kepatuhan program latihan, promosi latihan fisik, promosi latihan penguatan otot, intervensi lainnya seperti manajemen energi, manajemen lingkungan, manajemen *mood*, manajemen nutrisi, manajemen nyeri, manajemen medikasi, manajemen program latihan, manajemen sensasi perifer (PPNI, 2018).

Intervensi selanjutnya yang dapat diberikan berupa latihan otogenik, pemantauan neurologis, pemberian obat, pemberian obat intravena, pembidaian, pencegahan jatuh, pencegahan luka tekan, pengaturan posisi, pengekangan fisik, perawatan kaki, perawatan sirkulasi, perawatan tirah baring, perawatan traksi, teknik latihan penguatan sendi, terapi aktivitas, terapi pemijatan dan terapi relaksasi otot progresif (PPNI, 2018).

Analisis intervensi dengan masalah keperawatan gangguan mobilitas fisik pada kasus Tn. M dengan pemenuhan kebutuhan aktivitas dan istirahat dikarenakan berfokus pada keluhan pasien serta penyesuaikan dengan kondisi pasien maka penulis hanya memberikan dukungan mobilitas dan pengaturan posisi.

Berdasarkan PPNI (2018), rencana tindakan untuk dukungan mobilisasi berupa observasi monitor frekuensi jantung dan tekanan darah sebelum memulai mobilisasi, monitor kondisi umum selama melakukan mobilisasi, terapeutik fasilitasi aktivitas mobilisasi dengan alat bantu, libatkan keluarga untuk membantu pasien dalam meningkatkan pergerakan, edukasi: jelaskan tujuan prosedur mobilisasi dan anjurkan mobilisasi sederhana yang harus dilakukan.

Intervensi pengaturan posisi dengan rencana tindakan berupa observasi: monitor status oksigenasi sebelum dan suesudah mengubah posisi, terpeutik: motivasi melakukan ROM pasif serta edukasi: informasikan saat akan dilakukan perubahan posisi. Perioritas masalah dari kasus Tn. M yang berupa gangguan mobilitas fisik ini diberikan

UNIVERSITAS ISLAM NEGERI
ALAUDDIN
MAKASSAR

intervensi utama berupa ROM pasif untuk meningkatkan kekuatan otot pasien berdasarkan *evidance based nursing.*

Kemudian intervensi pada masalah gangguan integritas kulit menurut PPNI (2018), berupa perawatan integritas kulit dengan rencana tindakan observasi: identifikasi penyebab gangguan integritas kulit (mis. perubahan sirkulasi, perubahan status nutrisi, penurunan kelembaban, suhu lingkungan ekstrem, penurunan mobilitas), terapeutik: menggunakan produk dengan bahan petrolium atau minyak pada kulit kering, menghindari produk dengan bahan alkohol ke kulit kering, edukasi: anjurkan gunakan pelembab (mis. lotion, serum), anjurkan minum air yang cukup atau sesuai kebutuhan, anjurkan dalam meningkatkan asupan nutrisi, anjurkan meningkatkan asupan buah dan sayur, anjurkan hindari terpapar suhu ekstrem.

Kemudian, intervensi pada masalah risiko jatuh menurut PPNI (2018), berupa pencegahan jatuh dengan rencana tindakan observasi: identifikasi risiko jatuh setidaknya sekali setiap shift atau sesuai dengan kebijakan institusi, hitung risiko jatuh dengan menggunakan skala morse, terapeutik: memastikan roda tempat tidur dan kursi roda selalu dalam keadaan terkunci, memasang *handrell* tempat tidur, edukasi: memberikan anjurkan panggil perawat apabila memerlukan bantuan dalam berpindah, anjurkan berkonsentrasi untuk jaga keseimbangan tubuh, sehingga disimpulkan intervensi yang disusun berdasarkan kasus Tn. M telah sesuai dengan teori atau tidak ada kesenjangan antara kasus dan teori.

5.1.4 Analisis Implementasi Keperawatan

Implementasi keperawatan adalah suatu tahap dimana perawat memberikan tindakan sesuai dengan intervensi yang telah ditetapkan. Berdasarkan standar intervensi keperawatan Indonesia, implementasi tersusun dari melaksanakan serta melakukan dokumentasi yang termasuk tindakan yang telah diberikan dalam mejalankan suatu perencanaan (PPNI, 2018).

UNIVERSITAS ISLAM NEGERI
ALAUDDIN
M A K A S S A R

Implementasi yang diberikan pada masalah gangguan mobilitas fisik pada kasus Tn. M adalah dukungan mobilisasi, dukungan mobilisasi merupakan tindakan memfasilitasi pasien meningkatkan aktivitas pergerakan fisik baik saat berbaring seperti miring kanan miring kiri, latihan pernapasan, duduk, maupun berjalan (Eryani dkk, 2018). Adapun mobilisasi yang dianjurkan berupa dukung pasien berjalan dengan menggunakan alat bantu berupa tongkat/ kruk dengan didiampingi oleh keluarga.

Keluarga sebagai orang yang terdekat dengan pasien diharapkan berperan sebagai pendamping pasien untuk membatu pemulihan kondisi fisik pasien yaitu dengan mobilisasi dikarenakan keluarga merupakan sistem pendukung utama yang memberi pelayanan langsung pada keadaan (sehat-sakit) anggota keluarga (Amalia dan Fajar, 2020).

Dukungan mobilisasi yang diberikan pada pasien secara psikologis akan memberikan kepercayaan pada pasien bahwa ia mulai merasa sembuh (Amalia dan Fajar, 2020). Pasien dan keluarga Tn. M juga diberikan edukasi mengenai manfaat dan pentingnya mobilisasi sehingga keluarga dapat berpartisipasi dalam pelaksanaan mobilisasi.

Selain dukungan mobilisasi pasien juga diberikan pengaturan posisi dengan tindakan teapeutik berupa ROM pasif, latihan ROM pasif adalah suatu gerakan dimana energi yang dikeluarkan ketika latihan diperoleh dari orang lain maupun alat mekanik, berdasarkan penelitian Syikir (2018), menunjukan latihan ROM efektif meningkatkan kekuatan otot pasien.

Pada masalah gangguan integritas kulit pada kasus Tn. M diberikan implementasi berupa perawatan kulit, salah-satunya Tn. M telah diberikan anjuran untuk menggunakan pelembab dan menggunakan produk berbahan petrolium dalam mengatasi gangguan interitas kulit, dimana menurut penelitian Butarbutar dan Anis (2021), menunjukan pelembab dapat menjadi solusi untuk mengatasi kondisi kulit kering dan terbukti dapat meningkatkan hidrasi kulit.

UNIVERSITAS ISLAM NEGERI
ALAUDDIN
MAKASSAR

Tindakan terapeutik lainnya yang diberikan pada Tn. M berupa menghindari produk berbahan alkohol pada kulit kering, dikarenakan berdasarkan teori alkohol dapat menyebabkan kulit menjadi lebih kering, sehingga mudah iritasi, kemerahan dan sensitif atau dalam artian prosuk yang mengandung alkohol yang diaplikasikan pada kulit memiliki efek samping berupa iritasi (Albab dan Nurkhasanah, 2020).

Tindakan edukasi juga diberikan pada kasus Tn. M dengan menganjurkan pasien menggunakan pelembab, kemudian minum air yang cukup dikarenakan mengkonsumsi air mineral memiliki manfaat salah-satunya untuk melembabkan kulit, air yang cukup dalam tubuh membuat kulit dapat mengeluarkan air yang membawa racun pada sistem metabolisme sehingga keluar dengan baik melalui keringat, namun jika kekurangan air dalam tubuh maka racun dapat menumpuk dan kulit menjadi kering dan berdampak pada perubahan warna kulit (Salim, 2021).

Tn. M juga diberikan edikasi untuk meningkatkan asupan nutrisi serta meningkatkan asupan buah dan sayur, dikarenakan buah dan sayur mengandung banyak vitamin dan mineral yang sangat diperlukan oleh kulit, buah dan sayur kaya akan antioksidan yang membantu melindungi kulit dari kerusakan, serta membantu produksi kolagen, selain itu pasien juga dianjurkan untuk menghindari terpapar suhu ektrem karena dapat merusak kulit.

Pada masalah risiko jatuh pada kasus Tn. M diberikan implementasi berupa pencegahan jatuh, salah-satunya telah dilakukan identifikasi risiko jatuh dengan mengguanakan skala morse, skala morse merupakan instrumen penilaian risiko jatuh yang dirancang untuk mengantisipasi pasien jatuh karena kondisi fisiologis (Harun dkk, 2022).

UNIVERSITAS ISLAM NEGERI
ALAUDDIN
MAKASSAR

Skala morse atau *Morse Fall Scale* (MFS) bertujuan untuk memberikan keselamatan pasien dan mencegah pasien terjatuh (Fauziah, 2019). Tindakan terapeutik yang diberikan pada kasus Tn. M untuk mencegah jatuh salah-satunya dengan pemasangan palang tempat tidur pada saat pasien berada di tempat tidur, tidur siang atau saat kebutuhan pengaman tempat tidur diperlukan.

Tindakan edukatif juga diberikan pada kasus Tn. M dengan memberikan penjelasan risiko jatuh yang tinggi berdasarkan hasil identifikasi risiko serta upaya yang harus dilakukan perawat, pasien maupun keluarga agar terhindar dari jatuh misalnya dengan memberikan anjuran untuk berkonsentrasi ketika berjalan ataupun memanggil bantuan perawat jika perlu.

5.1.5 Analisis Evaluasi Keperawatan

Evaluasi adalah tahap terakhir pada proses keperawatan (Tarwoto dan Wartonah, 2015). Evaluasi asuhan keperawatan didokumentasikan dalam bentuk SOAP. Data Subjektif (S) berupa keluhan pasien yang masih dirasakan setelah memberikan tindakan, O (Objektif) adalah diperoleh dari hasil pengukuran atau observasi perawat setelah memberikan tindakan, A (*Assesment*) adalah penjelasan arti data objektif maupun subjektif dalam mengatahui tujuan yang telah ditetapkan tercapai dan P (*Planning*) merupakan rencana selanjutnya yang akan diberikan ke pasien (Dinarti, 2013).

Evaluasi keperawatan terbagi menjadi dua yaitu evaluasi formatif dan evaluasi sumatif, evaluasi formatif atau proses merupakan evaluasi yang dilaksanakan segera setelah melakukan implementasi untuk menilai evektivitas intervensi yang diberikan, evaluasi formatif yaitu aktivitas dari proses keperawatan serta hasil dari kualitas pelayanan asuhan keperawatan yang dilakukan secara terus menurus hingga tujuan yang telah ditentukan tercapai (Adinda, 2020).

UNIVERSITAS ISLAM NEGERI
ALAUDDIN
MAKASSAR

Evaluasi sumatif atau hasil merupakan akumulasi dari hasil observasi serta analisis status kesehatan yang dituliskan dalam catatan perkembangan dengan berfokus pada perubahan status kesehatan atau perilaku pasien pada akhir asuhan keperawatan (Adinda, 2020).

Pada kasus Tn. M evaluasi keperawatan diberikan secara formatif dan sumatif, dimana pasien segera diberikan evaluasi setelah dilakukan implementasi keperawatan serta di evaluasi pula pada akhir jadwal dinas. Pada evaluasi hasil juga dianalisis mengenai perubahan status kesehatan pasien pada akhir asuhan keperawatan dalam bentuk *discharge planning.*

Discharge planning adalah bentuk pelayanan keperawatan yang dilaksanakan secara terstruktur mulai dari pasien datang hingga pasien pulang, *discharge planning* penting dilakukan mengingat perawat sebagai perencana pemulangan perlu memiliki kemampuan mengkaji hingga mengevaluasi kesinambungan asuhan keperawatan dalam memulihkan kondisi pasien (Agustin, 2017).

Evaluasi yang diperoleh dari pemberian implementasi pada masalah gangguan mobilitas fisik didapatkan hasil pasien mengatakan lebih segar setelah melakukan mobilisasi dan latihan rentang gerak, pasien mengatakan kakinya masih terasa lemah, pasien mengatakan kakinya sudah lebih mudah digerakan, namun pasien mengatakan masih sulit berjalan tekanan darah: 128/80 mmHg, frekuensi jantung 82 kali/menit, pernapasan 20 kali/menit, saturasi oksigen 98%, kekuatan otot kedua ektremitas atas 5 dan kedua ektremitas bawah 4.

Hasil evaluasi tersebut menunjukan bahawa gangguan mobilitas fisik belum teratasi, berdasarkan teori masalah evaluasi disesuaikan dengan tujuan dan kriteria hasil yang telah ditetapkan (Deswani, 2011). Berdasarkan teori kriteria hasil untuk masalah gangguan mobilitas fisik berupa kekuatan otot meningkat, gerakan tidak terkoordinasi menurun, pergerakan ekstremitas meningkat, ROM meningkat, kaku sendi menurun, kelemahan fisik menurun, kecemasan menurun, nyeri menurun dan gerakan terbatas menurun (PPNI, 2019).

UNIVERSITAS ISLAM NEGERI
ALAUDDIN
M A K A S S A R

Hasil dari beberapa intervensi yang telah diberikan pada Tn. M dengan masalah gangguan integritas kulit didapatkan hasil evaluasi berupa kulit tampak lebih lembab, dan kaki Tn. M masih terdapat edema, sehingga gangguan integritas kulit belum teratasi dikarenakan berdasarkan teori kriteri hasil yang diharapkan berupa tekstur mambaik, perfusi jaringan meningkat, elastisitas meningkat, kerusakan lapisan kulit menurun serta hidrasi meningkat (PPNI, 2019).

Setelah diberikan implementasi pada Tn. M dengan masalah risiko jatuh diperoleh hasil evaluasi berupa pasien mengatakan memahami risiko jatuh dan berhati-hati jika berjalan, pasien mengatakan tidak mengalami jatuh selama dirawat, hasil pengkajian skala morse didapatkan skor 80 (risiko tinggi), sehingga risiko jatuh belum teratasi dikarenakan berdasarkan teori kriteri hasil yang diharapkan jatuh saat berdiri menurun, jatuh dari tempat tidur menurun, jatuh saat duduk menurun (PPNI, 2019). Sehingga disumpulkan tidak ada kesenjangan antara teori dan kasus.

5.2 Analisis *Evidance Based Practice in Nursing*

Perioritas masalah dari kasus Tn. M yang berupa gangguan mobilitas fisik ini diberikan intervensi utama berupa ROM pasif untuk meningkatkan kekuatan otot pasien berdasarkan *evidance based nursing*. Kekuatan otot merupakan kemampuan dari otot baik secara kuantitas maupun kualitas dalam mengembangkan ketegangan otot guna melakukan kontraksi (Risnanto dkk, 2014).

Latihan ROM merupakan salah-satu bentuk intervensi mandiri perawat ROM pasif biasanya diberikan pada pasien semikoma ataupun tidak sadar, pasien yang tidak mampu melakukan beberapa atau semua latihan rentang gerak dengan mandiri, pasien dengan keterbatasan mobilisasi, pasien tirah baring total atau pasien dengan paralisis ekstermitas (Murtaqib, 2013).

UNIVERSITAS ISLAM NEGERI
ALAUDDIN
MAKASSAR

Menurut Widiarti (2016), ROM adalah serangkaian gerakan yang terjadi pada persendian dari awal sampai akhir kegiatan. Sedangkan menurut PPNI (2018), dalam buku Standar Intervensi Keperawatan Indonesia ROM atau latihan rentang gerak merupakan intervensi mengajarkan kemampuan menggunakan gerakan aktif dan pasif untuk mempertahankan dan mengembalikan kelenturan sendi.

Latihan *Range of Motion* (ROM) merupakan latihan yang dilakukan untuk mempertahankan atau memperbaiki tingkat kesempurnaan kemampuan menggerakan persendian secara normal dan lengkap untuk meningkatkan massa otot dan tonus otot (Chairil, 2017). Menurut Widiarti (2016), terdapat dua jenis latihan ROM yaitu ROM aktif dan pasif, ROM aktif adalah pasien menggunakan ototnya untuk melakukan gerakan secara mandiri sedangkan, ROM pasif adalah latihan yang dilakukan dengan bantuan orang lain, ROM pasif dilakukan karena pasien belum mampu menggerkan anggota badan secara mandiri (Anggriani, 2018).

Kasus Tn. M ini diberikan tindakan berupa ROM pasif, dimana ROM pasif atau latihan pada tulang dan sendi dilakukan pada pasien yang mengalami penurunan kekuatan otot lengan ataupun kaki kaki disebabkan pasien tidak dapat melakukannya secara mandiri sehingga perawat ataupun keluarga perlu memberikan bantuan (Kasiati dan Rosmalawati, 2016).

ROM pasif adalah gerakan dimana energi yang dikeluarkan dalam latihan diperoleh dari orang lain maupun alat mekanik. Perawat memberikan gerakan persendian esuai dengan rentang gerak normal pasien, pada gerakan ini kekuatan otot yang digunakan yaitu 50%. ROM pasif bermanfaat untuk memelihara kelenturan otot-otot maupun persendian, ROM pasif diberikan pada seluruh persendian tubuh ataupun hanya di ekstremitas yang mengalami gangguan dan klien tidak mampu melakukannya secara mandiri (Maimurahman dkk, 2012).

UNIVERSITAS ISLAM NEGERI
ALAUDDIN
MAKASSAR

Tindakan ini diberikan pada Tn. M dikarenakan sesuai teori Kasiati dan Rosmalawati (2016), yang menyatakan untuk gangguan mobilitas fisik dapat dibeikan penatalaksanaan seperti melakukan latihan rentang gerak/*Range of Motion* (ROM) yang didefinisikan sebagai latihan gerak sendi sesuai pergerakan normal sendi yang terbagi menjadi ROM pasid maupun aktif. ROM pasif dilakukan apabila otot lengan maupun otot kaki pasien mengalami kelemahan, dimana keluarga atau perawat memberikan bantuan disebabkan pasien tidak mampu melakukan secara mandiri.

Intervensi ROM pasif diberikan selama tujuh hari untuk melihat pengaruh ROM terhadap kekuatan otot pasien, kemudian setelah tujuh hari pemberian intervensi ROM ini tetap dipertahankan hingga pasien pulang, sehingga pemberian ROM dilakukan selama 9 hari.

Berdasarkan penelitian yang dilakukan oleh Purba dkk (2022), pemberian ROM selama 2 minggu efektif dapat meningkatkan kekuatan otot pasien, hasil ini menunjukan bahwa tindakan ROM ini artinya dapat diberikan selama lebih dari 7 hari, sehingga keterbaruan dari kasus yang penulis angkat berupa pemberian ROM selama 9 hari, adapun perkembangan skala kekuatan otot pada kasus Tn. M dijelaskan pada grafik 1 berikut:

UNIVERSITAS ISLAM NEGERI

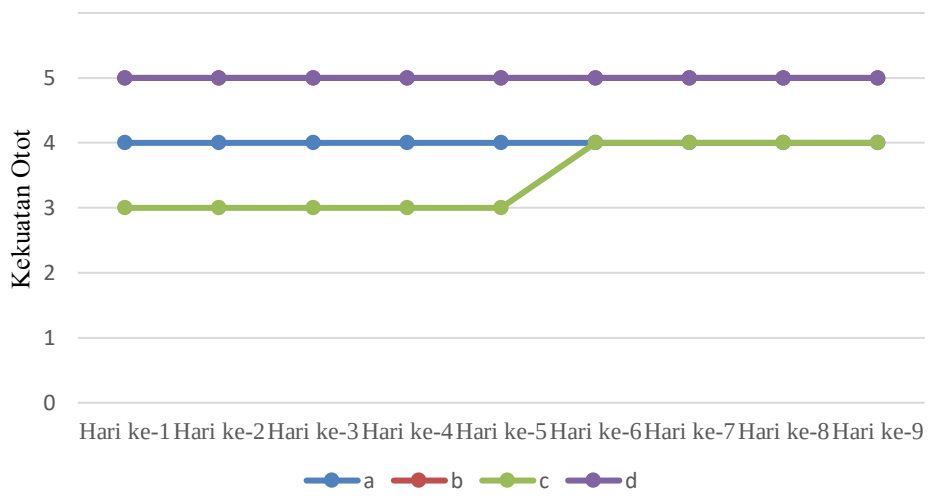

Grafik 1 Perkembangan Skala Kekuatan Otot Pasien

Keterangan:
a : Ekstremitas bawah kanan
b : Ekstremitas atas kanan
c : Ekstremitas bawah kiri
d : Ekstremitas atas kiri

Grafik 1 di atas menunjukan selama sembilan hari pemberian terjadi peningkatan kekuatan otot pada ekstremitas bawah kiri dari skala 3 menjadi skala 4, sejalan dengan penelitian Angriani dkk (2020), menunjukan rata-rata peningkatan kekuatan otot antara sebelum dan tujuh hari sesudah diberikan intervensi sebesar 1,80.

Penelitian Syikir (2018), juga menunjukan latihan ROM selama tujuh hari dengan frekuensi satu kali sehari efektif meningkatkan kekuatan otot dengan nilai rata-rata sebelum intervensi kekuatan otot 1,6 dan setelah intervensi rata-rata kekuatan otot menjadi 3. sehingga dari beberapa penelitian disimpulkan latihan ROM ini efektif untuk meningkatkan kekuatan otot pasien (Daulay dkk, 2021; Hutahaean dan Muhammad, 2020; Nababan dan Afilin, 2019).

Berdasarkan penelitian Rahayu dan Nuraini (2020), pemberian latihan ROM pasif selama satu minggu dalam tujuh hari dilakukan dua kali latihan pagi dan sore hari selama 15 menit menunjukan hasil *P-Value* = < 0,05 yang artinya ROM pasif perpengaruh untuk meningkatkan kekuatan otot. Penelitian Rina (2017), dikutip dari Purba dkk (2021), latihan ROM 8 kali dan dikerjakan 2 kali sehari dapat menunjukan terjadinya perubahan kekuatan otot dari skala tiga menjadi empat dan skala empat menjadi skala lima.

Penelitian Kristiani (2018), ROM yang diberikan selama 1 bulan menunjukan kekuatan otot meningkat dari skala tiga menjadi skala empat dan menjadi skala lima sehingga dalam penelitian tersebut menyimpulkan bahwa ROM berpengaruh terhadap peningkatan kekuatan otot. Penelitian yang dilakukan oleh Muchtar dkk (2019), membuktikan latihan ROM berpengaruh terhadap kekuatan otot ektremitas atas dan bawah dengan nilai P 0,000.

UNIVERSITAS ISLAM NEGERI ALAUDDIN MAKASSAR

Ramadani (2019), dikutip dari Purba dkk (2021), juga membuktikan bahwa nilai rata-rata kekuatan otot sebelum dan setelah intervensi meningkat pada kelompok intervensi serta tidak ada peningkatan pada kelompok kontrol dengan nilai P 0,008 pada kelompok intervensi P 0,5 pada kelompok kontrol. Latihan ROM selian dapat meningkatkan kekuatan otot berdasarkan penelitian Henny dkk (2018), ROM pada ekstremitas bawah dapat berpengaruh terhadap keseimbangan berjalan pada pasien pasca stroke.

Nanda (2021), latihan ROM juga dapat bermanfaat dan efektif untuk meningkatkan kekuatan otot serta rentang gerak sendi ektremitas bawah pada pasien pasca stroke. ROM dapat meningkatkan rentang gerak dikarenakan relaksasi dan kontraksi selama latihan ROM pasif menyebabkan terjadinya pengeluaran serabut otot serta aliran darah meningkat didaerah yang mengalami kelemahan/paralisis.

Latihan ROM menyebabkan peningkatkan otot karena dapat menstimulus neuromuskular dan muskular untuk peningkatan aktivitas kimia, neuromuskular serta aktivitas di otot yang menyebabkan terjadinya kontraksi otot yang meningkat (Santriwati dan I Kade, 2020).

Kekuatan otot berhubungan dengan sistem neuromuskular yakni semakin besar kemampuan sistem saraf dalam aktivasi otot dalam berkontraksi sehingga dari serabut otot yang teraktivasi maka akan semakin banyak kekuatan otot yang dihasilkan, kekuatan otot adalah kemampuan otot dalam menopang beban eksternal maupun internal (Santriwati dan I Kade, 2020).

Latihan ROM juga dapat mengurangi tingkat ketergantungan pasien atau memulihkan kemandirian agar pasien bisa hidup optimal serta mandiri seperti sebelum mengalami penyakit stroke, sehingga ROM ini sejalan dengan teori adaptasi Roy dimana harapannya individu bisa mempertahankan kemampuan adaptasi terhadap perubahan kondisi yang dialami (Syahrim dkk, 2019).

UNIVERSITAS ISLAM NEGERI
ALAUDDIN
MAKASSAR

Teori Roy juga mengungkapkan bahwa setiap individu akan berespon terhadap kebutuhan fisiologis, tingkat kemandirian, konsep diri yang positif serta kemampuan secara optimal dalam melakukan peran ataupun fungsi dalam memelihara integritas diri (Risnah dan Muhammad, 2021). Sehingga latihan ROM ini dapat dikaitkan dengan toeri Roy.

Pemenuhan kebutuhan dasar aktivitas dan istirahat yang dipaparkan Roy, salah-satunya yaitu dengan memberikan latihan ROM. ROM merupakan latihan atau terapi pemulihan dengan tujuan mempertahankan atau meningkatkan fleksibilitas sendi serta meningkatkan kekuatan otot, dengan itu klien mampu memenuhi aktivitas baik secara mandiri maupun dengan bantuan yang minimal walaupun terdapat keterbatasan fisik. Klien dapat memakai semua sumber daya yang dimilikinya misalnya memanfaatkan anggota gerak separuhnya yang masih berfungsi baik, bantuan keluarga agar tubuhnya berfungsi seperti semula dan bantuan alat untuk berjalan (Syahrim dkk, 2019).

Latihan ROM bermanfaat untuk meningkatkan kemandirian atau dalam artian dapat mengurangi ketergantungan klien agar klien mandiri. Sehingga latihan ROM ini dapat dihubungkan dengan teori adaptasi Roy. Pada penyakit seperti stroke klien dapat mengalami kelemahan otot maupun kelumpuhan yang menimbulkan gangguan mobilitas fisik dan klien juga mengalami hambatan dalam perawatan diri maupun dalam beraktivitas (Syahrim dkk, 2019).

Range of motion merupakan latihan dan aktivitas fisik untuk mempertahankan fungsi mototrik, al-Qur'an tidak secara langsung memberikan anjuran manusia untuk senantiasa melatih fisiknya, akan tetapi al-Qur'an mengisyaratkannya melalui perintah untuk mempersiapkan diri untuk berperang dengan melatih fisiknya, sebagaimana firman Allah swt. pada QS al-Anfāl/8: 60:

UNIVERSITAS ISLAM NEGERI
ALAUDDIN
MAKASSAR

وَأَعِدُّواْ لَهُم مَّا ٱسۡتَطَعۡتُم مِّن قُوَّةٖ وَمِن رِّبَاطِ ٱلۡخَيۡلِ تُرۡهِبُونَ بِهِۦ عَدُوَّ ٱللَّهِ وَعَدُوَّكُمۡ وَءَاخَرِينَ مِن دُونِهِمۡ لَا تَعۡلَمُونَهُمُ ٱللَّهُ يَعۡلَمُهُمۡۚ وَمَا تُنفِقُواْ مِن شَيۡءٖ فِي سَبِيلِ ٱللَّهِ يُوَفَّ إِلَيۡكُمۡ وَأَنتُمۡ لَا تُظۡلَمُونَ ٦٠

Terjemahnya:

> Dan siapkanlah untuk menghadapi mereka kekuatan apa saja yang kamu sanggupi dan dari kuda-kuda yang ditambat untuk berperang (yang dengan persiapan itu) kamu menggentarkan musuh Allah dan musuhmu dan orang orang selain mereka yang kamu tidak mengetahuinya; sedang Allah mengetahuinya. Apa saja yang kamu nafkahkan pada jalan Allah niscaya akan dibalasi dengan cukup kepadamu dan kamu tidak akan dianiaya/dirugikan (QS al-Anfāl/8: 60).

Allah swt. melalui ayat di atas memerintahkan orang-orang beriman untuk mempersiapkan dirinya sebagai pasukan dengan kemampuan yang tinggi dalam berperang, sebagai benteng dan pertahanan umat (Az-Zuhaili, 2016). Rasulullas saw. dalam salah satu hadisnya menjelaskan kata *quwwah* pada ayat ini diartikan dengan *al-ramyu* (melempar panah) yang merupakan contoh kekuatan dalam menghadapi musuh yang sesuai dengan kondisi saat itu, dan agar dapat melakukan itu dengan baik dibutuhkan kekuatan yang diraih dengan latihan fisik (Kemenag RI, 2012).

Hal ini menandakan bahwa latihan fisik merupakan salah satu cara untuk memperoleh jasmani yang sehat dan kuat, selain itu latihan fisik juga bermanfaat untuk mengembalikan fungsi motorik bagi pasien yang sedang dalam tahap penyembuhan. Setelah melakukan usaha, maka selanjutnya dengan manusia perlu memperbanyak doa, misalnya membaca doa Nabi Ayyūb as. dalam QS al-Anbiyā'/21: 83

وَأَيُّوبَ إِذۡ نَادَىٰ رَبَّهُۥٓ أَنِّي مَسَّنِيَ ٱلضُّرُّ وَأَنتَ أَرۡحَمُ ٱلرَّٰحِمِينَ ٨٣

Terjemahnya:

> dan (ingatlah kisah) Ayub, ketika ia menyeru Tuhannya: "(Ya Tuhanku), sesungguhnya aku telah ditimpa penyakit dan Engkau adalah Tuhan Yang Maha Penyayang di antara semua penyayang" (QS al-Anbiyā'/21: 83)

Ayat ini merupakan kisah Nabi Ayyūb a.s. yang ditimpa suatu penyakit yang berat, yang merupakan salah satu cobaan yang ditimpanya selain mengenai harta benda dan keluarga, namun beliau dapat menghadapinya dengan tawakkal dan sabar serta memohon pertolongan kepada Allah. Cobaan yang berat ini tidak membuat sedikitpun keimanan dan ibadah Nabi Ayyūb as. kepada Allah swt. berkurang fisik (Kemenag RI, 2011).

Dalam menghadapi suatu penyakit, selain dengan usaha-usaha seperti berobat ke rumah sakit, kaum muslimin diajarkan untuk bersabar dan selalu bertawakkal kepada Allah swt. terhadap suatu penyakit yang ditimpa serta memohon kesembuhan kepada-Nya yang Maha Pengasih dan Maha Penyayang, karena hanya Dia yang dapat memberikan kesembuhan atas suatu penyakit, sedangkan tenaga kesehatan hanya sebagai perantara atas rahmat-Nya.

UNIVERSITAS ISLAM NEGERI
ALAUDDIN
MAKASSAR

BAB VI

PENUTUP

6.1 Kesimpulan

6.1.1 Pengkajian keperawatan pada kasus Tn. M ditemukan beberapa data seperti pasien mengeluh sulit berjalan, kakinya terasa lemah, sulit digerakan, dan mengalami penurunan kekuatan otot, pasien juga mengalami edema dan kulit kering pada ektremitas bawah serta mengeluh pernah terjatuh dan didapatkan skor skala morse 80 (risiko tinggi).

6.1.2 Diagnosis keperawatan pada kasus Tn. M yang diangkat berupa masalah gangguan mobilitas fisik, gangguan interitas kulit dan risiko jatuh

6.1.3 Intervensi keperawatan yang diberikan pada masalah gangguan mobilitas fisik berupa dukungan mobilisasi dan pengaturan posisi, untuk masalah gangguan integritas kulit diberikan perawatan integritas kulit dan risiko jatuh diberikan pencegahan jatuh

6.1.4 Implementasi keperawatan diberikan susai intervensi yang disusun, Adapun untuk masalah prioritas berupa gangguan mobilitas fisik berdasarkan *Evidance Based Nursing* diberikan Latihan ROM pasif

6.1.5 Evaluasi keperawatan yang diperoleh bahwa masalah gangguan mobilitas fisik, gangguan integritas kulit dan risiko jatuh belum teratasi

6.1.6 Pemberian latihan ROM selama 9 hari pada Tn. M menujukan terjadinya peningkatakan kekuatan otot ekstremitas bawah kiri dari skala 3 menjadi 4.

6.2 Saran

6.2.1 Bagi institusi

Diharapkan dapat menjadi rujukan bagi mahasiswa keperawatan dalam menambah wawasan terkait asuhan keperawatan dalam pemenuhan kebutuhan aktivitas dan istirahat khususnya dalam memberikan intervensi *Range of Motion* (ROM).

UNIVERSITAS ISLAM NEGERI
ALAUDDIN
MAKASSAR

6.2.2 Bagi pelayanan Kesehatan

Latihan *Range of Motion* (ROM) dapat menjadi *skill* mandiri perawat yang dapat dilakukan di ruang perawatan selama memberikan pelayanan dalam proses asuhan keperawatan, perawat juga dapat melatih pasien terkait intervensi ROM agar pasien mampu menerapkan secara mandiri.

UNIVERSITAS ISLAM NEGERI
ALAUDDIN
MAKASSAR

DAFTAR PUSTAKA

Adinda, Dhita. (2020). Komponen dan Jenis-Jenis Evaluasi dalam Asuhan Keperawatan.

Albab dan Nurkhasanah. (2020). Penetapan Kadar Alkohol pada Kosmetik Menggunakan Metode Kromatografi Gas. *Jurnal of Halal Science and Research.* Vol 1(1).

Amalia, Fajar Yudha. (2020). Hubungan Dukungan Keluarga Dengan Pelaksanaan Mobilisasi Dini Pada Pasien Post Operasi di Ruang Bedah RSUD Dr. H. Bob Bazar, SKM Kalianda Lampung Selatan. *Jurnal Ilmu Kesehatan Indonesia.* Vol 1(1).

Angriani, Nurul Aini, Sulaiman. (2020). Efektivitas Latihan Range of Motion pada Pasien Stroke di Rumah Sakit Siti Hajar. *Journal of Health Technology and Medicine.* Vol 6(2).

Anggriani, Zulkarnian, Sulaimani, Roni Gunawan. (2018). Pengaruh ROM (Range of Motion) Terhadap Kekuatan Otot Ekstremitas pada Pasien Stroke Non Hemoragic. *Jurnal Riset Hesti Medan.* Vol 3(2).

Anisyah. (2020). Asuhan Keperawatan Terapi Latihan pada Pasien Stroke di Ruang Stroke RSUD Dr. M. Yunus Bengkulu. *Politeknik Kesehatan Kemenkes Bengkulu.*

Asmadi. (2018). *Konsep dan Aplikasi Kedutuhan Dasar Klien*. Jakarta: Salemba Medika.

Az-Zuhaili, Wahbah. (2016). *Tafsir al-Munir (Aqidah, Syariah, ManhadjI).* Terj. Abdul Hayyie el-Kattani. Jakarta: Gema Insani.

Butarbutar dan Anis. (2021). Pengaruh Pelembab dalam Mengatasi Kondisi Kulit Kering. *Majalah Farmasetika*. Vol 6(1)

Chairil, Wiwik Norlita, Juli Widiyanto, Tri Siwi KN, Maswarni, Pratiwi Gasril. (2017). (IbM) dengan Metode Gerakan Persendian Range of Motion (ROM) Aplikasi Keterampilan Tangan Bagi Lansia Preventif Reumatoid Arthritis di PSTW. *Jurnal Untukmu Negeri.* Vol 1(1).

Deswani. (2011). *Proses Keperawatan dan Berpikir Kritis.* Jakarta: Salemba Medika.

Dinarti. (2013). *Dokumentasi Keperawatan*. Jakarta: CV. Trans Info Media.

Direja, Ade Herman Surya. (2017). *Buku Ajar Asuhan Keperawatan Jiwa Cetakan ke-2.* Yogyakarta: Nuha Medika.

Eryani, Iwan, Indra. (2018). Pengaruh Mobilisasi Dini Terhadap Penyembuhan Luka Post Operasi Sectio Caesarea. *Jurnal Buletin Media Informasi Kesehatan.*

Falls, H., Dan, S., Falls, M., Fall, E.,Assessment, R., Scale, E., … Scale, M. (2013). Penilaian Risiko Jatuh Lanjutusia (Lansia) Menggunakan Pendekatan.

Jurnal Ners. Vol (1).

Fauziah dkk. (2019). Intervensi Perawat dalam Penatalaksanaan Risiko Jatuh pada Lansia di Satuan Pelayanan RSLU Garut. *Jurnal Keperawatan BSI.* Vol 7(2).

Febriyani, Rista dan Dwi Fijianto. (2020. Penerapan Latihan Rom Aktif Terhadap Kekuatan Otot Ekstremitas Bawah pada Lansia Pasca Stroke. *Prosiding Seminar Nasional Kesehatan Lembaga Penelitian dan Pengabdian Masyarakat Universitas Muhammadiyah Pakajangan Pekalongan,*

Garrison, S. J. (2016). *Handbook of Physical Medicine and Rehabilitation Basics.* Philadelphia: Lippincott Williams & Wilkins.

Gorman. (2012). Function and Sitting Test (FIST). *Journal of Training and Intruction Manual Faction 1.* Han, Faletaghimi. (2020). Celulitis. *Jama Dermatologi.* Vol 156(12).

Gupta dkk. (2020). Acute Onset Asymmetric Sensorimotor Paraparesis : Not Always Spinal. *Journal of Stroke Medicine.*

Halimatusyadiah, Evi Melia, Supriyanto. (2019). Pengetahuan Tentang Range of Motion (ROM) pada Pasien Stroke di Poliklinik Saraf RSAU Dr. M. Salamun. *Jurnal Kesehatan Aeromedika-Poltekes TNI AU Ciumbuleuit Bandung.* Vol 5(1).

Hartati, Juni. (2020). Asuhan Keperawatan pada Tn. Y dengan Stroke Henoragik dalam Pemberian Inovasi Intervensi Posisi Elevasi Kepela 30 Derajat di Ruangan Neurologi RSUD Dr. Achmad Mochtar Bukittinggi Tahun 2020. *Stikesperintis Padang.*

Harun, Sigit, Untung Sujianto, Andrew Johan. (2022). Pengkajian Risiko Jatuh Skala Morsedan Stratify. *Jurnal Ilmiah.* Vol 17(1).

Hasanuddin, Fitria, Rahmawati, St. Suarniati, Helmiati. (2019). Penerapan *Range of Motion* Terhadap Kekuatan Otot Pasien Stroke dalam Pemenuhan Kebutuhan Aktivitas. *Jurnal Media Keperawatan: Politeknik Kesehatan Makassar.* Vol 10(1).

Haswita, & Sulistyawati, R. (2017). *Kebutuhan Dasa Manusia*. Jakarta Timur: CV. Trans Info Media.

Henny. (2018). Pengaruh Range of Motion pada Ekstremitas Bawah Terhadap Keseimbangan Berjalan pada Pasien Pasca Stroke di RS. Stella Maris Makassar. *Jurnal Ilmiah Kesehatan Diagnosis.* Vol 12(3).

Hidayat. (2011). *Pengantar Buku Kesehatan Anak Untuk Pendidikan*. Jakarta: IDAI.

Hidayat. (2019). *Metode Penelitian Kuantitatif, Kualitatif dan R&D*. Bandung: Afabeta.

Hidayati, Ratna dkk. (2014). *Praktik Laboratorium Keperawatan Jilid 1*. Jakarta: Erlangga.

Hutahaean, Rika Elvriede, Muhammad Taufik Daniel Hasibuan. (2020). Pengaruh *Range of Motion* Terhadap Kekuatan Otot pada Pasien Stroke Iskemik di Rumah Sakit Umum HKBP Balige. *Indonesian Trust Health Journal.* Vol 3(1).

Hosseini, Zahra-Sadat, Hamid Peyrovi, Mahmoodreza Gohari. (2019). The Effect of EarlyPassice Range of Motion Exercise on Motor Function of People with Stroke: a Randomized Controlled Trial. *Journal of Caring Sciences 2019. Vol 8(1).*

Indrawati dkk. (2018). Pengaruh Kombinasi Terapi Latihan Range of Motion Gerak, Genggam Bola Karet dan Kompres Hangat Terhadap Kekuatan Motorik Ekstremitas Atas dan Kadar Kolesterol pada Klien Pasca Stroke di RSU Dr. Wahidin Sudiro Husodo Mojokerto.

Irawati. (2019). Asuhan Keperawatan Klien Stroke pada Ny. S dan Tn. R dengan Masalah Keperawatan Hambatan Mobilitas Fisik di Ruang Melati RSUD dr. Haryoto Lumajang. *Universitas Jember.*

Jannah, Miftahul. (2020). Prioritas Masalah Berdasarkan Diagnosa Nanda Untuk Menentukan Intervensi Keperawatan.

Kristiani (2018). Pengaruh Range of Motion Exercise Terhadap Kekuatan Otot pada Pasien Stroke di Wilayah Puskesmas Stp[p Surabaya. *Jurnal Ners LENTERA*, Vol 5(2).

Kasiati dan Ni Wayan Dwi Rosmalawai. (2016). *Kebutuhan Dasar Manusia 1*. Jakarta: Kementrian Kesehatan Republik Indonesia.

Kemenag RI. (2011). *al-Quran dan Tafsirnya, Jilid VI*. Jakarta: Widya Cahaya.

Kemenag RI. (2012). *Kesehatan dalam Perspektif al-Qur'an dan Sain*. Jakarta: Lajnah Pentashihan Mushaf al-Qur'an.

Kisner dan Allen. (2017). *Terapi Latihan: Dasar dan Teknik*. Jakarta: EGC.

Linggi, Elmiana Bongga, Karolina Alfani, Martiana Lembang. (2018). Hubungan Activiy Daily Living (ADL) dengan Kualitas Hidup Pasien Pasca Stroke di Ruang Fisioterapi RSUP. DR. Wahidin Sudirohusodo Makassar. *Journal Diagnosis Ilmiah Kesehatan.* Vol 12(6).

Muchtar, Risiki Sari Utami dkk. (2019). Pengaruh Latihan Rom Terhadap Kekuatan Otot pada Pasien Stroke di Ruang Flamboyan RSUD Muhammad Sani.

Mulyadi dkk. (2021). Pemenuhan Kebutuhan Rasa Aman dan Pasien Risiko Jatuh Melalui Asuhan Keperawatan di Pelayanan Rumah Sakit. *Jurnal Keperawatan Merdeka*. Vol 1(2).

Muntaha, Yusuf. (2012). Hubungan Sikap Perawat Terhadap Pelaksanaan Range of Motion (ROM) pada Pasien Stroke di RS. PMI Bogor Tahun 2012.

Muttaqin. (2012). *Buku Ajar Asuhan Keperawatan Klien dengan Gangguan Persarafan*. Jakarta: Salemba Medika.

M. Quraish Shihab. *Tafsir al-Misbah.* Jakarta: Lentera Hati.

Nababan, Tiarnida dan Aflin Giawa. (2019). Pengaruh ROM pada Pasien Stroke Iskemik Terhadap Peningkatan Kekuatan Otot di RSU. Royal Prima Medan Tahun 2018. *Jurnal Keperawatan Priority.* Vol 2(1).

Nanda Masraini Daulay, Arinil Hidayat, Hari Santoso. (2021). Pengaruh Latihan *Range of Motion* (ROM) Pasif Terhadap Peningkatan Kekuatan Otot dan Rentang Gerak Sendi Ekstremitas pada Pasien Pasca Stroke. *Jurnal Kesehatan Ilmiah Indonesia*. Vol 6(1).

Nurhayati, Desy. (2018). Pengaruh Latihan Range of Motion (ROM) Terhadap Activity Daily Living (ADL) Pasien Post Stroke di Desa Pitu Kecamatan Pitu Kabupaten Ngawi. *Stikes Bhakti Husada Mulia Madiun.*

Oktraningsih, Ling. (2017). Gambaran Kekuatan Otot Pasien Stroke yang Immobilisasi di RSUP H. Adam Malik Medan. *Universitas Sumatra Utara*.

Paramitha, Dewi Setya, Muhammad Andrea Noorhamdi. (2021). Range of Motion Exercise as Intervention of Nursing Diagnose of Impaired Physical Mobility to Non-Hemorrhagic Stroke Patient. *Journal of Nursing and Health Education.* Vol 1(1).

Pasaribu, Keiko, Laili Rahayuwati, Tuti Pahria. (2018). Analisis Faktor-Faktor Risiko Jatuh Di Instalasi Rawat Inap Rumah Sakit Umum Daerah al-Ihsan Bandung: Study Litelatur. *Jurnal Kesehatan Budi Luhur Cimahi.* Vol 11(1).

PPNI. (2017). *Standar Diagnosis Keperawatan Indonesia Definisi dan Indikator Diagnostik*. Jakarta: DPP PPNI.

PPNI. (2018). *Standar Intervensi Keperawatan Indonesia: Definisi dan Tindakan Keperawatan, Edisi 1*. Jakarta: DPP PPNI.

PPNI. (2019). *Standar Luaran Keperawatan Indonesia: Definisi dan Kriteria Hasil Keperawatan, Edisi 1*. Jakarta: DPP PPNI.

Pongantung, Henny, Sr Anita Sampe JMJ, Sianimpar Dilsen Melchi. (2018). Pengaruh *Range of Motion* pada Ekstremitas Bawah Terhadap Keseimbangan Berjalan pada Pasien Pasca Stroke di RS. Stella Maris Makassar. *Jurnal Ilmiah Kesehatan Diagnosis.* Vol 12(3).

Potter dan Perry. (2012). *Fundamental Of Nursing Buku 2*. Jakarta: Salemba Medika.

Primagiasih, Eling. (2019). Penerapan Prosedur Range of Motion (ROM) pada Pasien Lansia Pasca Stroke di Desa Pakis Putih & Rowocacing Kecamatan Kedungwuni Kabupaten Pekalongan. *Universitas Muhammadiyah Pekajangan Pekalongan.*

Purba, Bagus, Ingkai, Elfride, Kristina, Dedek, Dian. (2022). Efektivitas ROM (Range of Motion) Terhadap Kekuatan Otot pada Pasien Stroke di Rumah Sakit Royal Prima Tahun 2021. JUMANTIK. Vol 7(1).

Rahardjo, Mudjia. (2017). Studi Kasus dalam Penelitian Kualitatid Konsep dan Prosedurnya. *Universitas Malik Ibrahim Malang.*

Rahayu, Endah Sri dan Nuraini. (2020). Pengaruh Latihan *Range of Motion* (ROM) Pasif Terhadap Peningkatan Kekuatan Otot pada Pasien Stroke Non Hemoragik di Ruang Rawat Inap di RSUD Kota Tanggerang. *Jurnal Ilmiah Keperawatan Indonesia.* Vol 3(2).

Risnah dan Muhammad Irwan. (2021). *Falsafah dan Teori Keperawatan dalam Integrasi Keilmuan.* Gowa: Alauddin University Press.

Santriwati dan I Kade Wijaya. (2020). Literatur Review: Efektivitas Range of Motion (ROM) Aktif Terhadap Peningkatan Kekuatan Otot pada Penderita Stroke.

Saputra, L. (2013). *Pengantar Kebutuhan Dasar Manusia*. Jakarta: Binarupa Aksara.

Saputra dan Perry. (2013). Gangguan Ekstremitas pada Klien Stroke dan Fraktur di RSUD Powerkerto.

Setiawan H, Nantia Khaerunnisa R, Ariyanto H, Fitriani A, Anisa Firdaus F, Nugraha D. Yoga Meningkatkan Kualitas Hidup pada Pasien Kanker Literatur Review. *J Holist Nurs Sci. Vol* 8(1).

SIRS RSWS. (2021). *SIRS RSWS.*

Srinayanti, Yanti, Wina Widianti, Dina Andiani, Fidya Anisa Firdaus, Henri Setiawan. (2020). Range of Motion Exercise to Improve Muscle Strengts among Stroke Patients: A Literatur Review. *International Journal of Nursing and Health Services*. Vol 4(3).

Sun X, Gao Q, Dou H, Tang S. (2016). Which is better in the rehabilitation of stroke patients, core stability exercises or conventional exercises. *J. Phys. Ther. Sci*. Vol 28(4).

Syahrim, Wahdaniyah Eka Pratiwi, Maria Ulfa Azhar, Risnah. (2019). Efektifitas Latihan ROM Terhadap Peningkatan Kekuatan Otot pada Pasien Stroke: Study Systematic Review. *Media Publikasi Promosi Kesehatan Indonesia.* Vol 2(3).

Syikir M, Rusman, Andi, Ratnawati. (2018). Pengaruh *Range of Motion* (ROM) Terhadap Peningkatan Kekuatan Otot pada Pasien Stroke di Ruang Perawatan RSUD Polewali Mandar. *Bina Generasi: Jurnal Kesehatan.* Vol. 10(3).

Tarwoto dan Wartonah. (2015). *Kebutuhan Dasar Manusia dan Proses Keperawatan Edisi 4.* Jakarta: Tedjasukmana.

Teli, Margareta. (2018). *Pedoman Asuhan Keperawatan Komunitas*. Kupang: Lima Bintang.

Uda, Hermina Desiane Hastini, Muflih, Thomas Aquino Erjinyuare Amogo. (2016). Latihan Range of Motion Berpengaruh Terhadap Mobilitas Fisik pada Lansia di Balai Pelayanan Sosial Tresna Werdha Unit Abiyoso Yogyakarta. *Journal Ners and Midwifery Indonesia.* Vol 4(3).

UNIVERSITAS ISLAM NEGERI
ALAUDDIN
M A K A S S A R

Rahmadani, Elsi dan Handi Rustandi. (2019). Analisa Peningkatan Kekuatan Otot pada Pasien Stroke Non Hemoragik dengan Hemiparese melalui Latihan Range of Motion (ROM) Pasif di RSUD Curup Bengkulu. *Prosiding Seminar Nasional Teknologi Komputer dan Sains 2019.*

Riskesdas. (2018). Laporan Nasional Riskesdas 2018. Jakarta: Kementrian Kesehatan RI.

Vural, S. P. et al. (2016) 'The Effects of Mirror Therapy in Stroke Patients with Complex Regional Pain Syndrome Type 1: A Randomized Controlled Study'. Archives Of Physical Medicine And Rehabilitation. Elsevier Ltd, 97(4).

WHO. (2018). *Stroke Statistic.* Website: http://www.strokecenter.org/patients/about-stroke/stroke-statistic/.

Widiarti. (2016). *Buku Ajar Pengukuran dan Pemeriksaan Fisioterapi*. Yogyakarta: Deepublis.

Widuri. (2019). *Kebutuhan Dasar Manusia (Aspek Mobilitas dan Istirahat Tidur)*. Yogyakarta: Gosyen Publishing.

Zakiyyah. (2014). Pengaruh Mobilisasi Progresif Level 1 Terhadap Risiko Dekubitus dan Perubahan Saturasi Oksigen pada Pasien Krisis Terpadang Ventilator di Ruang ICU RSUD Dr. Moewardi Surakarta. *Undip*.

UNIVERSITAS ISLAM NEGERI
ALAUDDIN
MAKASSAR

LAMPIRAN TUGAS AKHIR

A. *Pathway*

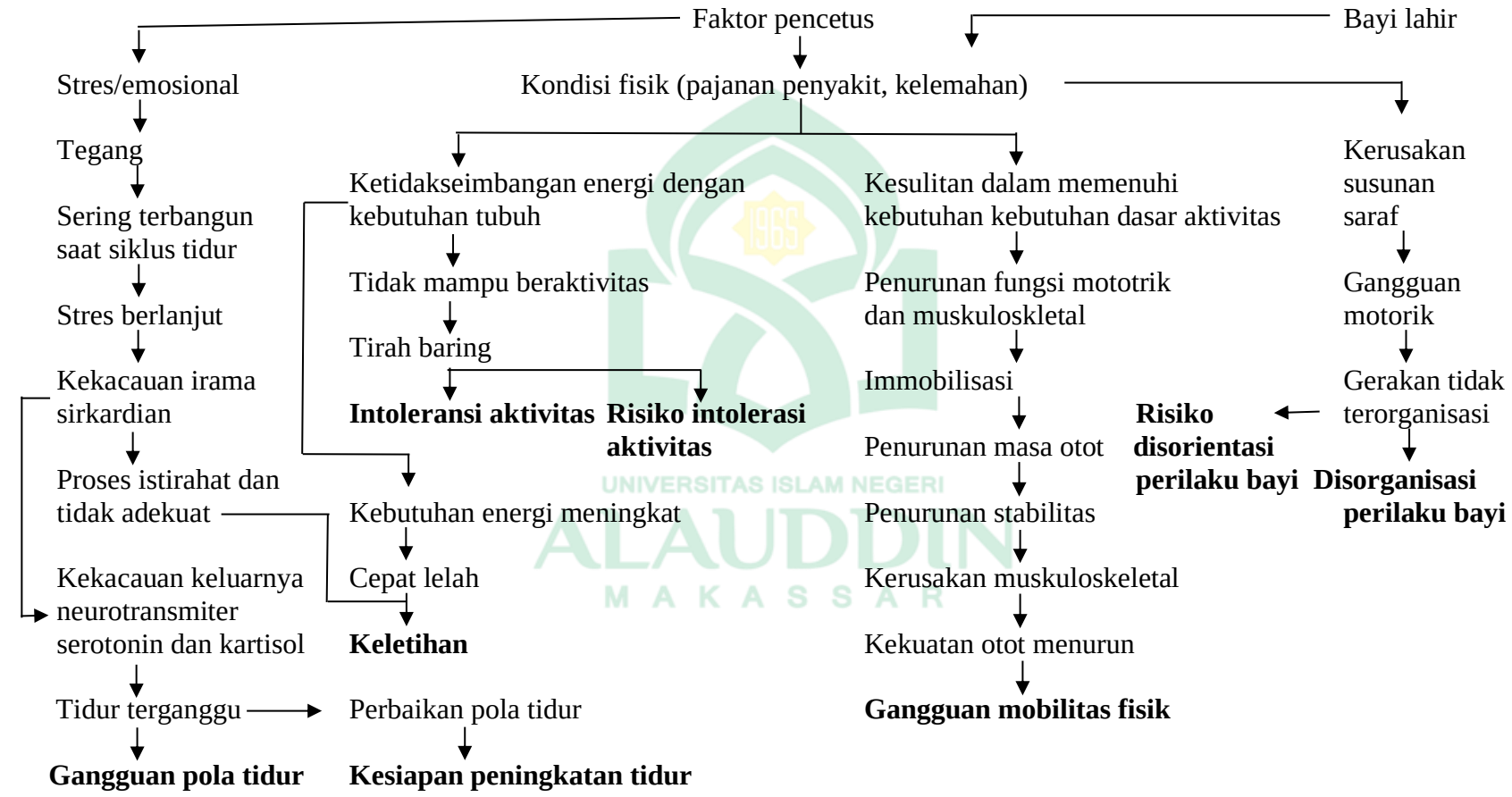

UNIVERSITAS ISLAM NEGERI
ALAUDDIN
MAKASSAR

B. *Discharge Planning*

DISCHAGE PLANNING		No Reg Nama Jenis Kelamin	: 947632 : Tn. M : Laki-laki
Tanggal MRS Diagnosis Bagian	: 23-09-2021 : Paraparesis : Bedah saraf	Tanggal pulang	: 21-10-2021

Dipulangkan dari ruangan dengan keadaan:

Kondisi stabil, *Glasgow Coma Scale* (GCS): *eye response* 4, *motoric response* 6, *verbal response* 5, fungsi kortikel luhur: normal, rangsang meninges: kaku kuduk negatif, nervus cranialis: pupil bundar isokor diameter 2,5 mm/2,5mm, refleks cahaya langsung dan tidak langsung positif reaktif bilateral, kekuatan otot pada kedua ekstremitas bawah 4 dan kedua ekstremitas atas dengan kekuatan 5, *hofman tromner* negatif bilateral, babinsik negatif, bilateral, buang air kecil dan buang air besar normal.

Tekanan darah : 110/70 mmHg
Nadi : 82 kali/menit
Pernapasan : 18 kali/menit
Suhu : 36,6 ^{o}C

A. Tindakan yang telah diberikan

CT Scan kepala
Pemasangan infus
Pemberian injeksi obat
Pemberian obat oral
Pemeriksaan elektrokardiography
Pengambilan sampel darah
Visete dokter

B. Aturan Diet/Nutrisi

Diet rendah garam konsistensi biasa via oral

C. Aktivitas dan Istirahat

Istirahat yang cukup dan berolah raga

D. Yang dibawa pulang (hasil lab, foto, EKG, Obat dll)

Pemeriksaan penunjang
Hasil laboratorium
Obat-obatan:

Obat	Dosis	Waktu
Rivaroxaban	10 mg (oral)	per 24 Jam
Amlodipin	10 mg (oral)	per 24 jam
Mecobalamin	500 mg (oral)	per 24 jam
Gabapentin + Amitriptyline	100 mg 6.25 mg (oral)	per 12 jam
Amlodipine	5 mg (oral)	Per 24 jam

UNIVERSITAS ISLAM NEGERI
ALAUDDIN
MAKASSAR

C. Jurnal Rujukan Utama

Journal of Healthcare Technology and Medicine Vol. 6 No. 2 Oktober 2020
Universitas Ubudiyah Indonesia
e-ISSN : 2615-109X

EFEKTIVITAS LATIHAN RANGE OF MOTION PADA PASIEN STROKE DI RUMAH SAKIT SITI HAJAR

EFFECTIVENESS OF RANGE OF MOTION EXERCISES IN STROKE PATIENTS AT THE SITI HAJAR HOSPITAL

Anggriani[1], Nurul Aini[2], Sulaiman*[3]

[1,2,3] STIKes Siti Hajar
Jl. Letjen Jamin Ginting No. 2 Padang Bulan, Medan, Sumatera Utara

*Coresponding Author: [1]anggriani.anggri1978@gmail.com; [2]aini.nurul0205@yahoo.com *[3]sulaiman@stikes-sitihajar.ac.id

Abstrak

Prevalensi stroke terus bertambah seiring bertambahnya usia hidup. Penelitian ini dilakukan di Rumah Sakit Siti Hajar. Penelitian ini bertujuan untuk mengetahui sejauh mana efektifitas pemberian latihan ROM terhadap kekuatan Otot Ekstremitas pada Pasien Stroke. Desain penelitian ini dengan menggunakan *quasi eksperimen* dengan jumlah sampel 30 menggunakan *one group pre-post desain*. Tehnik pengambilan sampel secara purposif sampling. Analisa data menggunakan uji *Wilcoxon Match Pairs*. Terdapat peningkatan otot sesudah dilakukan intervensi sebesar 1.8, sedangkan kekuatan otot terjadi sampai dengan kondisi 5 (normal) setelah dilakukan intervensi sebanyak 40%.

Kata Kunci :Range of Motion, Stroke, Kekuatan Otot

Abstract

The prevalence of stroke continues to increase with age. This research was conducted at the Siti Hajar Hospital. This study aims to determine the effectiveness of ROM training on limb muscle strength in stroke patients. This research design using quasi-experimental with a sample size of 30 using one group pre-post design. The sampling technique was purposive sampling. Data analysis used the Wilcoxon Match Pairs test. There was an increase in muscle after intervention by 1.8, while muscle strength occurred up to condition 5 (normal) after intervention was 40%.

Keywords: Range of Motion, Stroke, Muscle Strength

PENDAHULUAN

Stroke merupakan penyakit yang terjadi pada otak berupa gangguan fungsi syaraf lokal dan global, munculnya mendadak, progresif, dan cepat. Gangguan fungsi syaraf pada stroke

D. Dokumentasi

UNIVERSITAS ISLAM NEGERI
ALAUDDIN
MAKASSAR

E. Daftar Riwayat Hidup

Penulis tugas akhir ners berjudul "Asuhan Keperawatan Pemenuhan Kebutuhan Aktivitas dan Istirahat pada Tn. M di Ruang Sawit RSUP Dr. Wahidin Sudirohusoso" bernama Mia Maulydia, NIM 70900121012, putri kedua dari 3 bersaudara dari pasangan bapak Agus Budiharto dan Hastuti Eryani, lahir pada 17 Juli 1998 di Bandar Lampung. Penulis mengawali jenjang pendidikan formal di TK Al-Azhar 16 Bandar Lampung, kemudian melanjutkan pendidikan di SDN 3 Kemiling Permai Bandar Lampung, SMPN 8 Bandar Lampung, MA Darul Huffaz Lampung dan melanjutkan perguruan tinggi di Universitas Islam Negeri Alauddin Makassar Fakultas Kedokteran dan Ilmu Kesehatan Jurusan Keperawatan, selama menyandang sebagai mahasiswa penulis memasuki organisasi yaitu Himpunan Mahasiswa Islam.

UNIVERSITAS ISLAM NEGERI
ALAUDDIN
MAKASSAR